SUSPA

ELS3 Regolazione elettrica in altezza

per postazioni sit-stand

Sistema modulare e flessibile per postazioni di lavoro sit-stand

Con il sistema modulare ELS3 è possibile assemblare diversi tipi di telaio. Design, facilità di montaggio e varietà di soluzioni sono le loro doti straordinarie. I telai sono concepiti specificatamente per le gambe regolabili (vedasi pagine 4 e 5), centraline e interruttori (vedasi pagine 10 e 11).

VariFrame

traversa regolabile in lunghezza

pagina 6

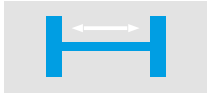

FixFrame

traversa di lunghezza fissa in 5 misure

pagina 7

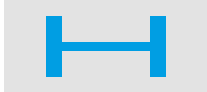

Base per tavoli

per postazioni di lavoro abbinate (bench)

pagina 8

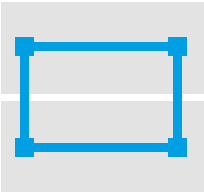

Telaio a 3 gambe

per postazioni ad angolo

pagina 9

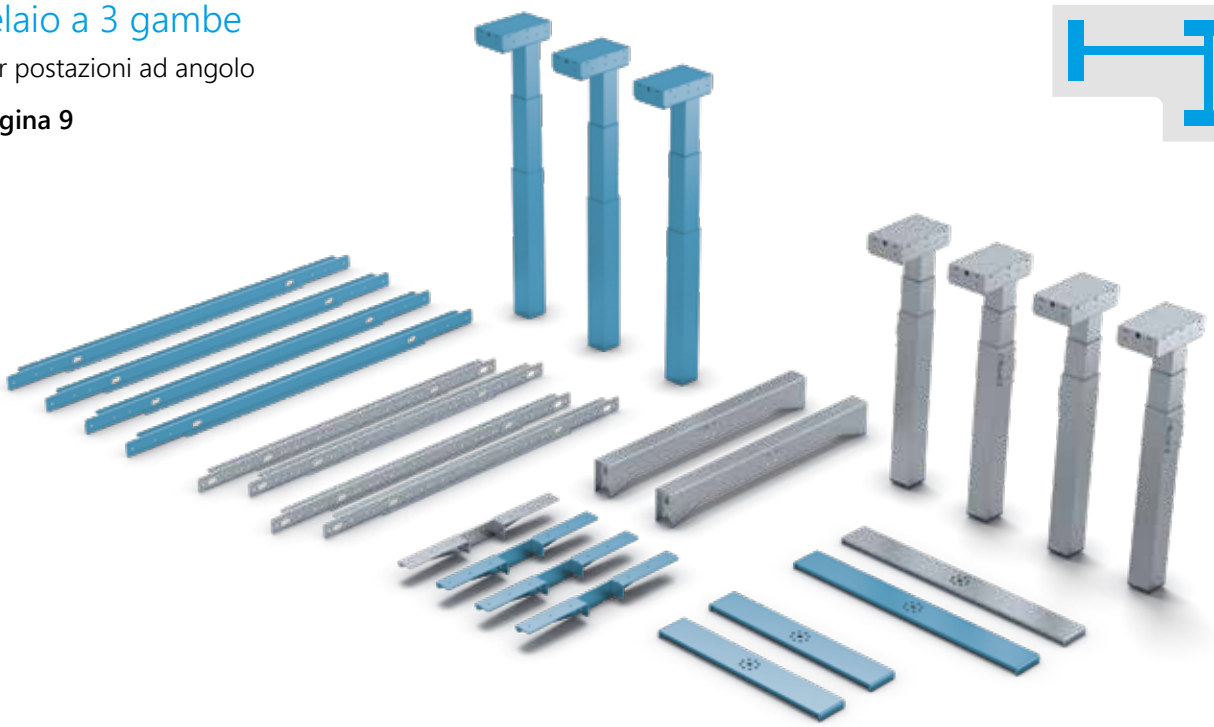

Panoramica colonne ELS3

Le colonne di sollevamento elettrico SUSPA consentono una agevole variazione della altezza di lavoro, da seduti a in piedi. Design elegante, silenziosità (< 48 dB) e ampia escursione, distinguono il nostro prodotto. Tutti i sistemi sono acquistabili con protezione anti-collisione che ferma il sistema ELS immediatamente in presenza di ostacoli.

Colonna di sollevamento versione quadrata

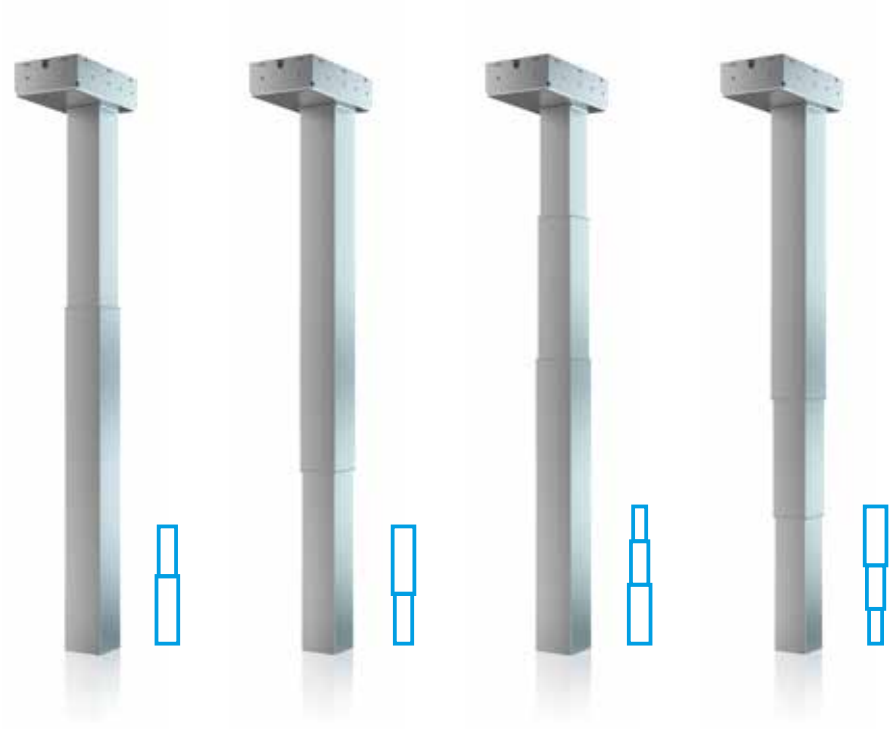

Nome modello		ELS3-500S-BTD-Q	ELS3-500S-BTU-Q	ELS3-650-BTD-Q	ELS3-650-BTU-Q
Profilo		Versione quadrata			
Posizione tubo maggiore		Tubo maggiore in basso	Tubo maggiore in alto	Tubo maggiore in basso	Tubo maggiore in alto
Materiale		Profilo in acciaio			
Colore		Grigio argentato RAL 9006	Bianco RAL 9003	Nero RAL 9005	Grafite simile RAL 7024 — Ulteriori colori disponibili su richiesta
Design		Stadio singolo	Stadio singolo	A due stadi	A due stadi
Lunghezza compressa		650 mm	650 mm	565 mm	565 mm
Corsa regolabile		500 mm	500 mm	650 mm	650 mm
Lunghezza estesa		1.150 mm	1.150 mm	1.215 mm	1.215 mm
Carico massimo	con centralina SMART	60 kg/gamba	60 kg/gamba	50 kg/gamba	50 kg/gamba
	con centralina COMPACT	-	-	60 kg/gamba	60 kg/gamba
Velocità di regolazione		35 mm/s	35 mm/s	38 mm/s	38 mm/s
Dimensione della colonna	Tubo superiore	65 x 65 mm	70 x 70 mm	60 x 60 mm	70 x 70 mm
	Tubo intermedio	-	-	65 x 65 mm	65 x 65 mm
	Tubo inferiore	70 x 70 mm	65 x 65 mm	70 x 70 mm	60 x 60 mm
Dim. contenitore motore		202 x 120 x 56 mm			
Attacchi per base piedi		4 x M8			

Ulteriori colori disponibili su richiesta

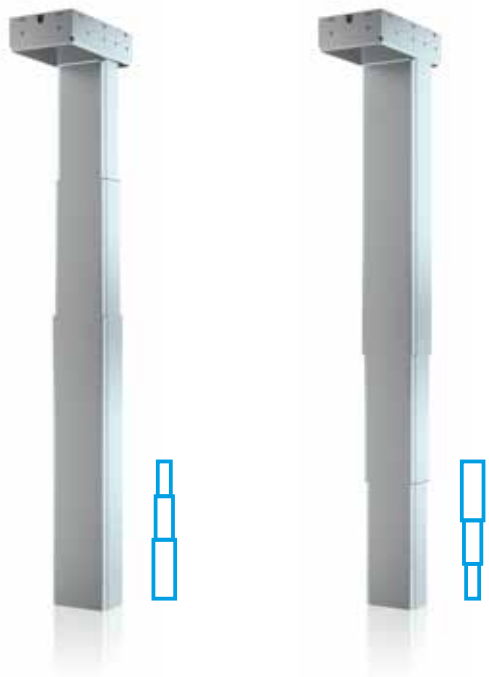

Colonna di sollevamento versione rettangolare

Nome modello		ELS3-650-BTD-RE	ELS3-650-BTU-RE
Profilo		Versione rettangolare	
Posizione tubo maggiore		Tubo maggiore in basso	Tubo maggiore in alto
Materiale		Profilo in acciaio	
Colore		Grigio argentato RAL 9006	Bianco RAL 9003 / Nero RAL 9005 / Grafite simile RAL 7024 — Ulteriori colori disponibili su richiesta
Design		A due stadi	A due stadi
Lunghezza compressa		565 mm	565 mm
Corsa regolabile		650 mm	650 mm
Lunghezza estesa		1.215 mm	1.215 mm
Carico massimo	con centralina SMART	50 kg/gamba	50 kg/gamba
	con centralina COMPACT	60 kg/gamba	60 kg/gamba
Velocità di regolazione		38 mm/s	38 mm/s
Dimensione della colonna	Tubo superiore	95 x 55 mm	107 x 67 mm
	Tubo intermedio	101 x 61 mm	101 x 61 mm
	Tubo inferiore	107 x 67 mm	95 x 55 mm
Dim. contenitore motore		202 x 120 x 56 mm	
Attacchi per base piedi		4 x M8	

VariFrame

Base per tavoli regolabile elettricamente

La base regolabile VariFrame viene fornita con una traversa divisa, che consente di adattarla a differenti misure di piani del tavolo.

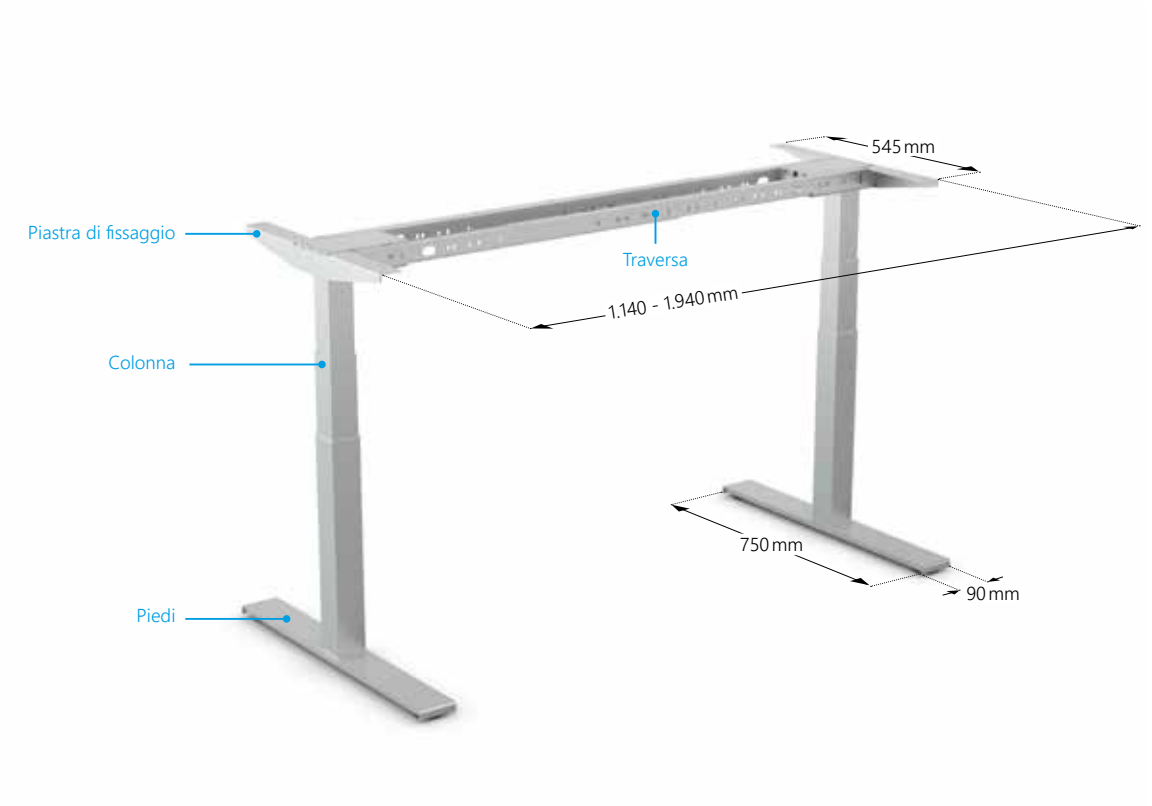

Nome Modello		Telaio VariFrame
Colore		Grigio argentato RAL 9006 / Bianco RAL 9003 / Nero RAL 9005 / Grafite simile RAL 7024
Lunghezza traversa	lunghezza	Traversa in due pezzi, lunghezza regolabile da 1.140 mm a 1.940 mm
Dimensione piano tavolo	lunghezza profondità	1.200 - 2.000 mm 700 - 800 mm
Materiale		Profilo in acciaio
Piastra di fissaggio	lunghezza	545 mm
Corsa di regolazione allo spigolo superiore del telaio		ELS3-500S: 680 - 1.180 mm ELS3-650: 600 - 1.250 mm
Carico massimo del telaio		100 kg
Velocità di regolazione		ELS3-500S: 35 mm/s ELS3-650: 38 mm/s
Accessori		Viti, piedi regolabili
Per colonne sollevanti		Può essere collegato con tutte le colonne SUSPA
Piedi	lunghezza profondità altezza	750 mm 90 mm 30 mm

FixFrame

Base per tavoli regolabile elettricamente

La base per tavoli FixFrame consiste in una traversa di dimensioni fisse, disponibile in cinque dimensioni.

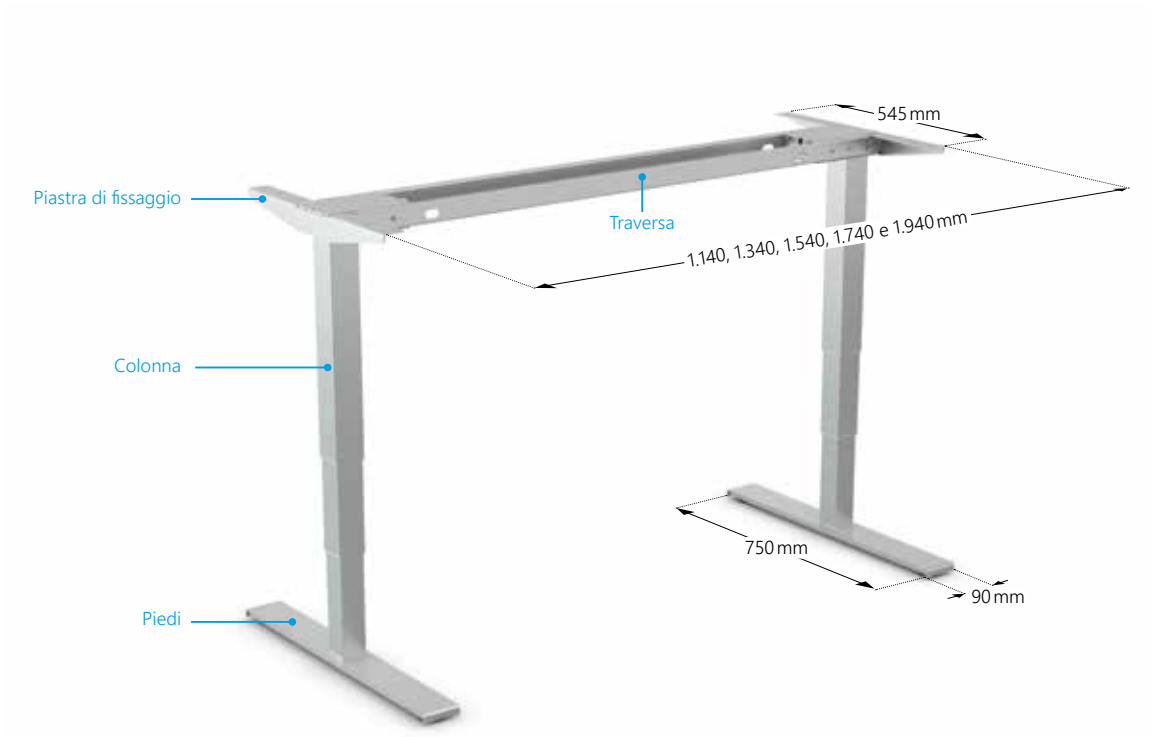

Nome Modello		Telaio FixFrame
Colore		Grigio argentato RAL 9006 · Bianco RAL 9003 · Nero RAL 9005 · Grafite simile RAL 7024
Traverse	lunghezza	Traversa di dimensione fissa: 1.140 mm, 1.340 mm, 1.540 mm, 1.740 mm, 1.940 mm
Dimensione piano tavolo	lunghezza profondità	1.200 mm, 1.400 mm, 1.600 mm, 1.800 mm, 2.000 mm 700 - 800 mm
Materiale		Profilo in acciaio
Piastra di fissaggio	lunghezza	545 mm
Corsa di regolazione allo spigolo superiore del telaio		ELS3-500S: 680 - 1.180 mm ELS3-650: 600 - 1.250 mm
Carico massimo del telaio		100 kg
Velocità di regolazione		ELS3-500S: 35 mm/s ELS3-650: 38 mm/s
Accessori		Viti, piedi regolabili
Per colonne sollevanti		Può essere collegato con tutte le colonne SUSPA
Piedi	lunghezza profondità altezza	750 mm 90 mm 30 mm

ELS3 Bench

Base per tavoli regolabile elettricamente per postazioni di lavoro abbinate

Per spazi di lavoro in team offriamo una base per tavoli completa, utilizzabile con piani di lavoro da 1.200 mm a 2.000 mm. Con la soluzione chiamata "soluzione a banco" raggiungerete l'uso ideale del vostro spazio di lavoro.

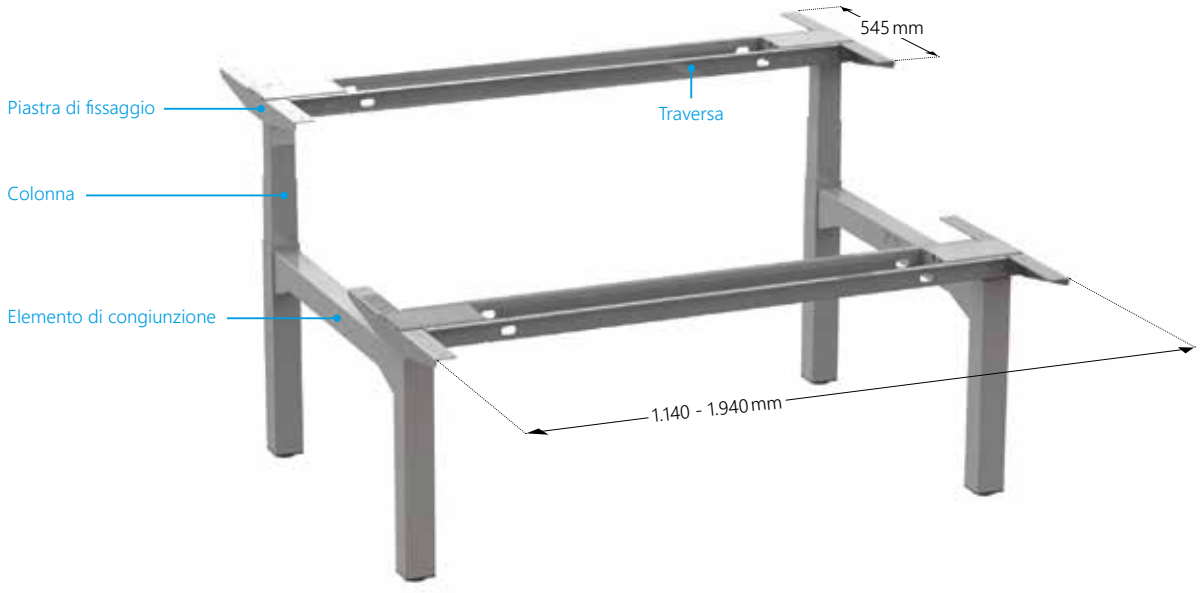

Nome Modello		Telaio Bench
Colore		Grigio argentato RAL 9006 · Bianco RAL 9003 · Nero RAL 9005 · Grafite simile RAL 7024
Lunghezza traversa	lunghezza	Vedasi VariFrame o FixFrame a pag. 6 e 7
Dimensione piano tavolo	lunghezza profondità	1.200 mm, 1.400 mm, 1.600 mm, 1.800 mm, 2.000 mm 700 - 800 mm
Materiale		Profilo in acciaio
Piastra di fissaggio	lunghezza	545 mm
Accessori		Viti, piedini regolabili
Per le colonne		Per tutte le colonne a sezione quadrata BTD (Big Tube Down)

ELS3 telaio a 3 gambe

per postazioni di lavoro ad angolo

Per massimizzare la superficie di lavoro, il nostro telaio a tre gambe è la soluzione

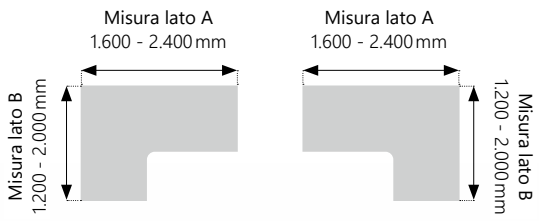

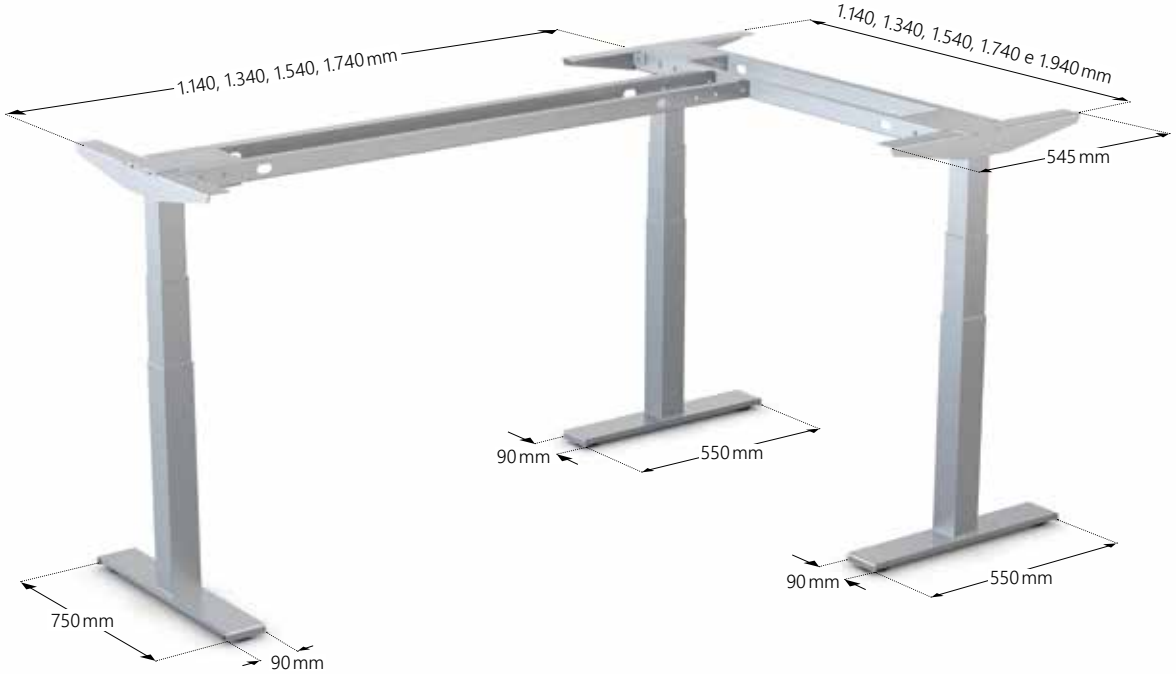

Nome Modello		Telaio per tavolo a 3 gambe
Colore		Grigio argentato RAL 9006 · Bianco RAL 9003 · Nero RAL 9005 · Grafite simile RAL 7024
Lunghezza traversa	lunghezza	Misura fissa: 1.140 mm, 1.340 mm, 1.540 mm, 1.740 mm e 1.940 mm Misura variabile: 1.140 mm - 1.940 mm
Dimensione piano tavolo		Vedi figura in alto
Materiale		Profilo in acciaio
Piastra di fissaggio (3 pezzi)	lunghezza	545 mm
Corsa di regolazione allo spigolo superiore del telaio		ELS3-500S: 680 - 1.180 mm ELS3-650: 600 - 1.250 mm
Carico massimo del telaio		150 kg
Velocità di regolazione		ELS3-500S: 35 mm/s ELS3-650: 38 mm/s
Accessori		Viti e piedini regolabili
Per le colonne		Combinabile con tutte le colonne di sollevamento SUSPA
Piedi	lunghezza profondità altezza	1 x 750 mm e 2 x 550 mm 90 mm 30 mm

Accessori e interruttori

Accessori

Le efficienti centraline di controllo hanno un design sottile e compatto. In combinazione con gli interruttori, garantiscono un utilizzo economico e affidabile dei tavoli.

Modello SMART

- Basso consumo energetico in stand-by: ≤0,3 W
- Inizio e fine corsa rallentati
- Protezione di sovraccarico
- Dimensioni ridotte e design sottile
- Peso: 305 g
- Dimensioni: 186 x 100 x 30 mm
- Controlli disponibili per voltaggi USA e EU
- Tensione di alimentazione
  EU: 207-253 V / 50-60 Hz, US: 90-127 V / 50-60 Hz
- Tensione nominale
  EU: 230 V / 50 Hz, US: 120 V / 60 Hz
- Voltaggio in uscita: 216 VA (2-leg) 24 V DC
- Servizio continuo al massimo carico: 10% (1 min / 9 min)

Modello COMPACT

- Basso consumo energetico in stand-by: ≤ 0,3 W
- Inizio e fine corsa rallentati
- Protezione di sovraccarico
- Peso: 418 g / 523 g (versione per 3 gambe)
- Dimensioni: 264 x 103 x 37 mm
- Tensione di alimentazione
  EU: 230 V / 50 Hz, US: 120 V / 60 Hz
- Voltaggio in uscita:
  288 VA (2 gambe) 24 V DC/360VA (3 gambe) 24 V DC
- Servizio continuo al massimo carico: 10% (1 min / 9 min)
- Sensore di collisione esterno disponibile con LOGIC-CONNECTOR

Comunicazione e connettività LOGIClink

LOGIClink assicura connettività e controllo, consentendo la comunicazione e customizzazione dell'ambiente di lavoro dell'utilizzatore.

Cavo di alimentazione

disponibile per i Control Box COMPACT e SMART per le diverse nazioni

Interruttori

Proponiamo una gamma di interruttori per la regolazione da installare sotto il tavolo o all'interno del piano di lavoro, Da un semplice interruttore per regolare l'altezza dei più sofisticati interruttori con funzione di memoria e display. Tutti gli elementi si adattano alla superficie e sono comodi al tatto.

Interruttore manuale Memory
HSU-C-FL-LD

Interruttore manuale SU-GIU'
HSM-OD-2-LD

Interruttore manuale con memoria
HSU-MDF-4M2-LD

Interruttore manuale SU-GIU'
TOUCHbasic DN

Interruttore manuale con memoria
TOUCHfx

Interruttore manuale SU-GIU' da incasso
TOUCHbasic IL

Interruttore manuale con memoria da incasso
TOUCHinlay

Ergonomia sul posto di lavoro

Negli ultimi anni, SUSPA si è posizionata come uno dei fornitori principali di sistemi di regolazione elettrica in altezza. Nello stesso lasso temporale, l'ergonomia sul posto di lavoro ha acquisito maggiore rilevanza.

Un numero sempre maggiore di persone lamenta problemi alla schiena, dovuti ad assenza di movimento. Ciò non affligge solo il benessere personale, ma genera un notevole danno economico per assenze dal lavoro. Il modo migliore di contrastare l'assenza di movimento è l'uso di postazioni „sit and stand".

SUSPA GmbH
Mechanical Applications

Industriestr. 12 -14
90518 Altdorf
Germania

Tel. +49 9187 930 355
Fax +49 9187 930 311

infoindustry@de.suspa.com
www.suspa.com

Distributore per l'Italia
Precom s.r.l.

Via Monte Grigna, 7
20092 Cinisello Balsamo
Italia

Tel. +39 02 61 84 042

ufficiovendite@precom.it
www.precom.it

www.suspa.com

Ci riserviamo ogni modifica necessaria.

09/2019