苏世博家居手册（2018 版）

家居气动五金系统专家

德国品牌六十五年

- 引领欧洲家具气撑调节系统解决方案六十五年
- 中国高端橱柜气撑领导者
- 中国高端榻榻米生产企业主要供应商
- 中国儿童桌调节系统市场占有率第一

扫码关注微信公众号

www.suspa.com

目录

苏世博简介
简介 / 资质认证 / 发展历程 02

行业资料
颜色参考表 / 行业资料 04

柜体
上翻门气动支撑 05
下翻门液压阻尼杆 06
上翻门气动随意停 07
迷你下翻门阻尼器 08
迷你上翻门气弹簧 09

榻榻米
主桌升降系统 10
柜体安全阻尼器 [标配] 11
柜体安全阻尼器 [通配] 12

儿童学习桌
学习桌安全阻尼杆 13

可升降办公桌
电动双腿套装 14
气动桌面升降杆 15

储物床
全开式储物床气弹簧 16
全开式储物床四连杆机构 11
小蜻蜓轻松开关储物机构 18

定制产品
储物床四连杆系统 19
重型升降系统 20
触碰反弹式气弹簧 21
可锁气弹簧 21

苏世博简介

SUSPA 德国控股集团成立于 1951 年，总部位于德国纽伦堡，是气弹簧、减振器、调角系统、吸能碰撞系统以及扰流板动力系统的国际领先生产厂商，在全球有六家工厂。苏世博（南京）减振系统有限公司是 SUSPA 德国控股集团在中国大陆的全资子公司，工厂坐落于江苏省南京市江宁经济开发区，负责研发、生产、销售 SUSPA 品牌所有产品。目前，为家具行业、汽车行业、医疗、重工、洗衣机以及其他工业领域提供气弹簧、减振器及升降系统等全系列产品及解决方案。

SUSPA GmbH was established in 1951. It is a leading manufacturer of gas spring and damper, adjustment system, crash management system and spoiler drive system with the head quarter located in Altdorf/Nuernberg, Germany, and six plants worldwide. SUSPA (Nanjing) Co., Ltd. is the subsidiary of SUSPA GmbH and situated in Jiangning Development Zone, Nanjing, Jiangsu Province. The company develops, manufactures and sells all series of SUSPA products including gas springs, dampers as well as adjustment systems applied in various areas such as furniture, automotive industry, medical equipment, heavy machinery, washing machine and other industrial applications.

资质认证

发展历程

1951	成立于德国纽伦堡	Founded in Altdorf/Nuernberg
1959	SUSPAMAT: 洗衣机减振器	SUSPAMAT: Washing machine damper
1969	发明办公座椅气压棒	Office chair gas cylinder
1974	第一个国外的工厂建立于美国	First location outside of Germany: Factory in US
1994	印度工厂建立	Factory in India
2000	捷克工厂建立	Factory in CZ
2001	中国工厂建立	Factory in China
2008	洗衣机事业部收购竞争对手品牌	Acquisition of competitor for washing machine dampers
2015	捷克工厂扩建	Enlargement of the plant in Czech Republic

Altdorf bei Nürnberg
Germany

Sulzbach-Rosenberg
Germany

Nanjing
China

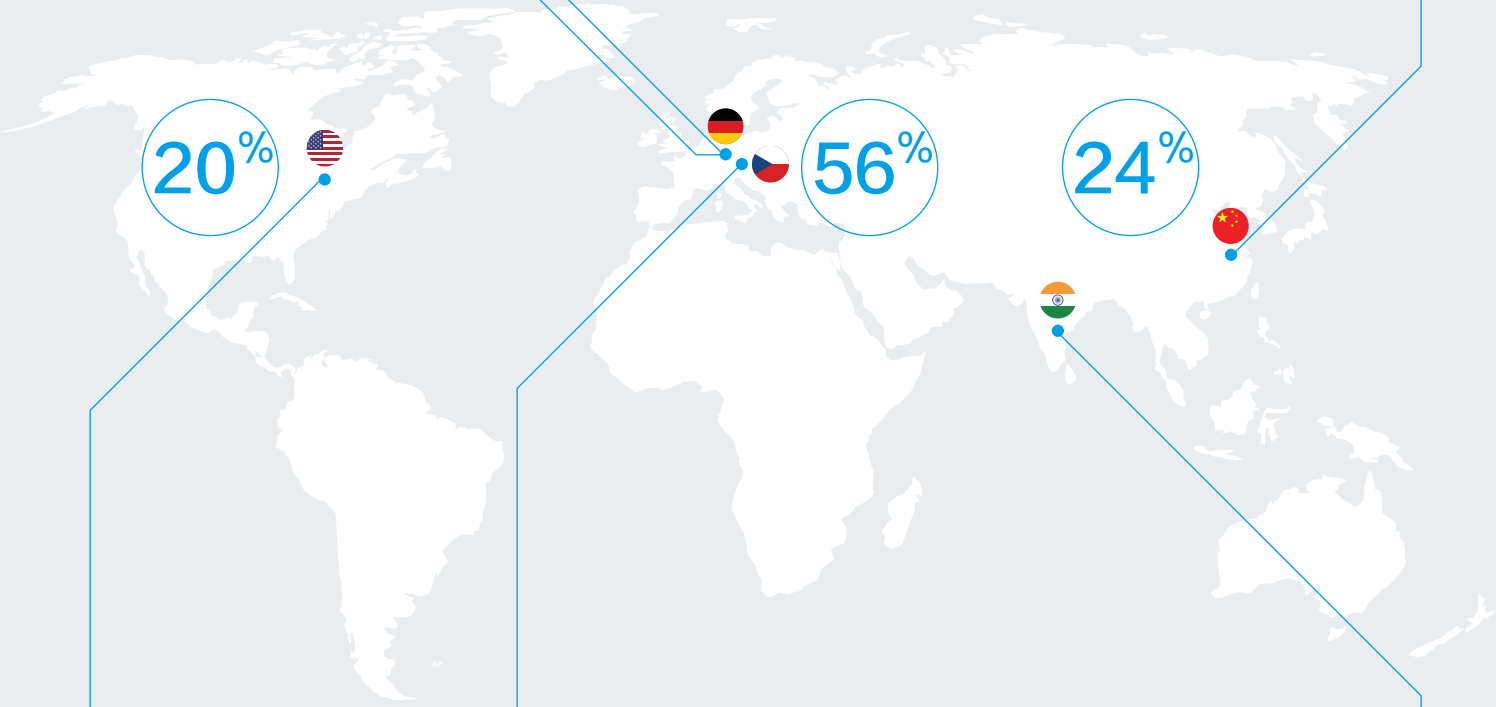

Grand Rapids
US

Bor
Czech Republic

Chennai
India

软木和硬木

类型	重量 kg/m³
黑基木	930
Bush box	930
加拿大松树	460
松树（俄勒冈州）	480/560
南洋杉	540
太平洋槭树	450/720
辐射松	480
红雪松	420
红桃花心木	500
红木	450
斑点橡胶树	930
悉尼蓝色橡胶树	910
西门木	990
塔斯马尼亚橡树	680
松树	910
西部红雪松	370
白柏送	690

胶合板，硬纸板，墙板，MDF 等

类型	厚度 mm	重量 kg/m²
胶合板	4.5	2.50
硬纸板	3.0	3.30
墙板－石膏	10.0	6.70
	13.0	8.50
纤维水泥	6.0	11.00
	9.0	17.00
	12.0	22.50
中密度纤维板	6.0	4.80
	9.0	7.20
	12.0	9.40
	16.0	12.60
	18.0	13.88
	25.0	19.30
	32.0	25.10
	40.0	27.00

钢质

类型	厚度 mm	重量 kg/m²
钢板	0.5	3.93
	1.0	7.85
	2.0	15.70
	3.0	23.55
覆膜钢	0.5	5.03
	0.7	6.90
	0.9	8.82
膨胀材料 10mm	0.6	1.61

铝合金

类型	厚度 mm	重量 kg/m²
箔	1.2	3.71
	1.6	4.88
	2.0	6.20

各种材料

类型	重量 kg/m³
铜质	8.410
塑料	16
铅	11.422
大理石	2.723

实木

类型	厚度 mm	重量 kg/m²
橡木	16	10.88
	19	12.92
松木	16	8.80
	19	10.50
柚木	16	9.92
	19	11.80

层压板和细木工板

类型	厚度 mm	重量 kg/m²
结构性防水刨花板	18	14.32
	25	20.04
	33	26.88
层压板	5	4.86
	9	7.44
	12	9.82
	16	13.08
	18	14.32
	25	20.04
	32	26.06
细木工板	10	8.14
	13	10.48
	16	12.90
	18	14.11
	25	19.75
	33	24.49

玻璃

类型	厚度 mm	重量 kg/m²
玻璃	4	10
	6	15
	8	20
	10	25
	12	30
	15	37.5
	19	47.5

RAL 9005
Signal black
信号黑

RAL 9006
White aluminium
白铝灰色

RAL 9003
Signal white
信号白

RAL 9016
Traffic white
交通白

镀铬

渗氮黑色

镀镍亚光

⚠ 注意：本页内容仅供参考。

上翻门气动支撑
Liftline

安装孔位置

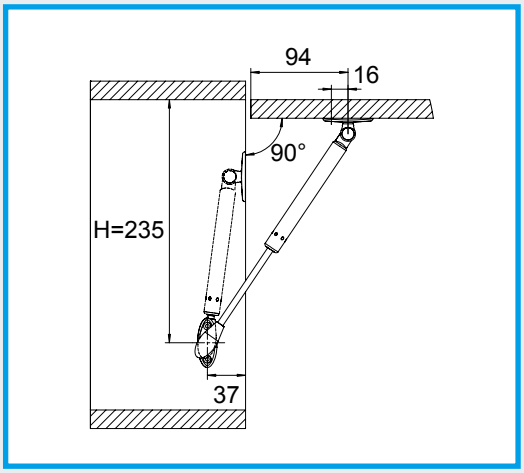

柜体选型表

柜门长度 Lid Length (mm)	450				600			
柜门高度 Lid Height (mm)	柜门重量 Lid Weight (kg)	数量 Number	长度 Length(mm)	力值 Force (N)	柜门重量 Lid Weight (kg)	数量 Number	长度 Length(mm)	力值 Force (N)
300 ~ 350	1.6 ~ 1.8	1	244	45	2.1 ~ 2.5	1	244	60
351 ~ 400	1.8 ~ 2.1	1	244	45	2.5 ~ 2.8	1	244	60
401 ~ 450	2.1 ~ 2.4	1	244	60	2.8 ~ 3.2	2	244	45
451 ~ 500	2.4 ~ 2.6	2	244	45	3.2 ~ 3.5	2	244	60
501 ~ 550	2.6 ~ 2.9	2	244	60	3.5 ~ 3.9	2	244	60

柜门长度 Lid Length (mm)	900				1200			
柜门高度 Lid Height (mm)	柜门重量 Lid Weight (kg)	数量 Number	长度 Length(mm)	力值 Force (N)	柜门重量 Lid Weight (kg)	数量 Number	长度 Length(mm)	力值 Force (N)
300 ~ 350	3.2 ~ 3.7	2	244	80	4.2 ~ 4.9	2	244	80
351 ~ 400	3.7 ~ 4.2	2	244	80	4.9 ~ 5.6	2	244	100
401 ~ 450	4.2 ~ 4.7	2	244	100	5.7 ~ 6.4	2	244	120
451 ~ 500	4.7 ~ 5.3	2	244	120	/	/	/	/
501 ~ 550	/	/	/	/	/	/	/	/

⚠ 备注：以上配对数据使用板材厚度为 18mm（密度约 680kg/m^3）。

开启角度 约 90 度
材　　质 钢制
安装方式 螺丝固定
表面处理 活塞杆镀铬抛光、缸筒灰色喷涂
包装数量 100 支 / 箱
标准配置 1 支气弹簧
1 份安装说明
1 个包装塑料袋

产品规格	产品编号
60N	S016 81139
80N	S016 81035
100N	S016 81141
120N	S016 81142

下翻门液压阻尼杆
Hydraulic Damper

安装孔位置

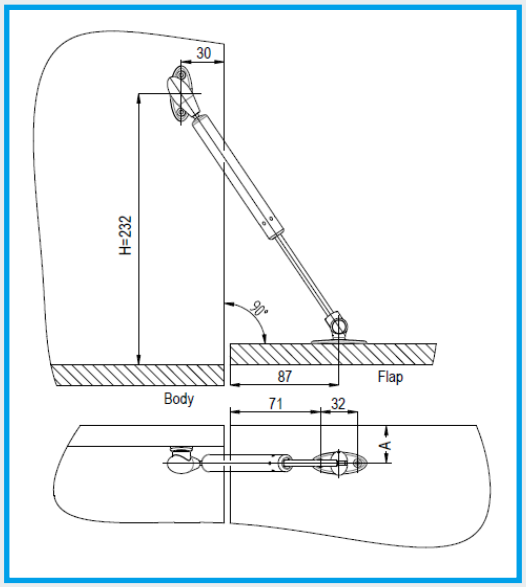

产品名称	产品编号
下翻门液压阻尼杆	S011 81002

适 用 于 下翻门缓冲
开启角度 约 90 度
材　　质 钢制
安装方式 螺丝固定
表面处理 活塞杆镀铬抛光、缸筒灰色喷涂
包装数量 100 支 / 箱
标准配置 1 支气弹簧
1 份安装说明
1 个包装塑料袋

柜体选型表

柜门长度 Lid Length (mm)	W < 600			600 ≤ W < 800			800 ≤ W < 900			900 ≤ W < 1000			900 ≤ W < 1000		
柜门高度 Lid Height (mm)	柜门重量 Lid Weight (kg)	数量 Number	长度 Length (mm)	柜门重量 Lid Weight (kg)	数量 Number	长度 Length (mm)	柜门重量 Lid Weight (kg)	数量 Number	长度 Length (mm)	柜门重量 Lid Weight (kg)	数量 Number	长度 Length (mm)	柜门重量 Lid Weight (kg)	数量 Number	长度 Length (mm)
H < 300	2.1 ~ 2.4	1	245	2.8 ~ 3.2	1	245	3.2 ~ 3.6	2	245	3.5 ~ 4.1	2	245	4.2 ~ 4.9	2	245
300 ≤ H < 350	2.5 ~ 2.8	1	245	3.3 ~ 3.8	2	245	3.7 ~ 4.3	2	245	4.1 ~ 4.7	2	245	4.9 ~ 5.7	2	245
300 ≤ H < 380	2.7 ~ 3.1	1	245	3.6 ~ 4.1	2	245	4.0 ~ 4.6	2	245	4.5 ~ 5.1	2	245	5.3 ~ 6.2	2	245
380 ≤ H < 400	2.8 ~ 3.2	1	245	3.8 ~ 4.3	2	245	4.2 ~ 4.8	2	245	4.7 ~ 5.4	2	245	5.6 ~ 6.5	/	/
400 ≤ H < 500	3.5 ~ 4.1	2	245	4.7 ~ 5.4	2	245	5.3 ~ 6.1	/	/	5.9 ~ 6.8	/	/	7.0 ~ 8.1	/	/
500 ≤ H ≤ 600	4.2 ~ 4.9	2	245	5.6 ~ 6.5	/	245	6.3 ~ 7.3	/	/	7.0 ~ 8.1	/	/	8.4 ~ 9.7	/	/

⚠ 备注：以上配对数据使用板材厚度为 18mm（密度约 680kg/m^3）。

上翻门气动随意停
Friction Gas Spring

安装孔位置

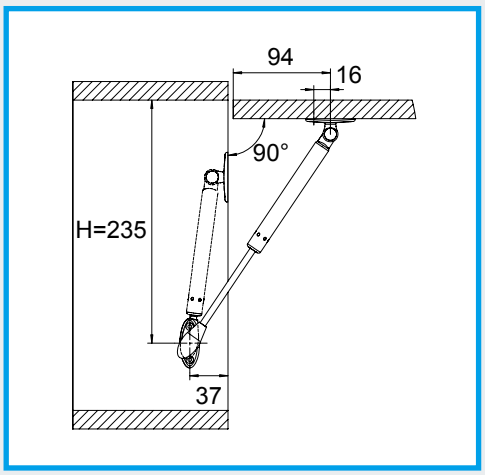

柜体选型表

柜门长度 Lid Length (mm)	450				600			
柜门高度 Lid Height (mm)	柜门重量 Lid Weight (kg)	数量 Number	长度 Length(mm)	力值 Force (N)	柜门重量 Lid Weight (kg)	数量 Number	长度 Length(mm)	力值 Force (N)
300 ~ 350	1.6 ~ 1.8	1	244	45	2.1 ~ 2.5	1	244	60
351 ~ 400	1.8 ~ 2.1	1	244	45	2.5 ~ 2.8	1	244	60
401 ~ 450	2.1 ~ 2.4	1	244	60	2.8 ~ 3.2	2	244	45
451 ~ 500	2.4 ~ 2.6	2	244	45	3.2 ~ 3.5	2	244	60
501 ~ 550	2.6 ~ 2.9	2	244	60	3.5 ~ 3.9	2	244	60

柜门长度 Lid Length (mm)	900				1200			
柜门高度 Lid Height (mm)	柜门重量 Lid Weight (kg)	数量 Number	长度 Length(mm)	力值 Force (N)	柜门重量 Lid Weight (kg)	数量 Number	长度 Length(mm)	力值 Force (N)
300 ~ 350	3.2 ~ 3.7	2	244	45	4.2 ~ 4.9	2	244	60
351 ~ 400	3.7 ~ 4.2	2	244	45	4.9 ~ 5.6	2	244	60
401 ~ 450	4.2 ~ 4.7	2	244	60	/	/	/	/
451 ~ 500	4.7 ~ 5.3	2	244	60	/	/	/	/
501 ~ 550	/	/	/	/	/	/	/	/

⚠ 备注：以上配对数据使用板材厚度为 18mm（密度约 680kg/m^3）。

开启角度 约 90 度
材　　质 钢制
安装方式 螺丝固定
表面处理 活塞杆镀铬抛光、缸筒灰色喷涂
包装数量 100 支 / 箱
标准配置 1 支气弹簧
1 份安装说明
1 个包装塑料袋

产品规格	产品编号
45N	S016 81020
60N	S016 81425
90N	S016 81149

迷你下翻门阻尼器
Mini Damper

安装孔位置

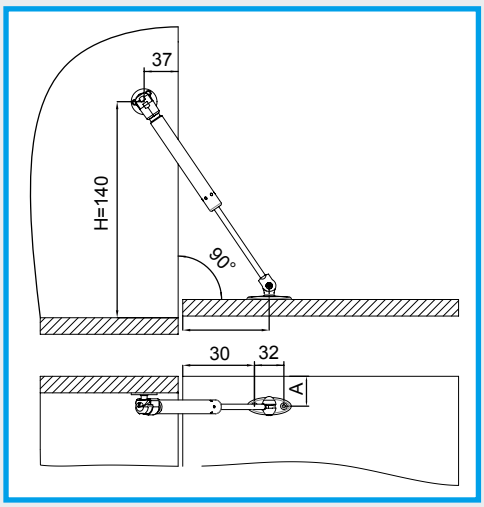

柜体选型表

柜门长度（mm）	400 ≤ W < 800			400 ≤ W < 800		
柜门高度（mm）	柜门重量（Kg）	数量	长度（mm）	柜门重量（Kg）	数量	长度（mm）
200-250	1-2.45	1	154	1.96-2.45	1	154
250-300	2.45-2.94	1	154	2.45-4.4	2	154

⚠ 备注：以上配对数据使用板材厚度为 18mm（密度约 680kg/m^3）。

⚠ 提示：
1. 气弹簧拉伸总长 154mm，开启角度 90°；
2. 安装图例中位置为建议安装位置，门板厚度 18mm;
A 尺寸：全盖 =32.5mm，半盖 =23.5mm。
具体情况请咨询苏世博公司

⚠ 注意事项：
1. 阻尼器请将活塞杆朝下安装；
2. 阻尼器不允许承受任何的弯曲力，这将引起气封的受损；
3. 当阻尼器完全伸展开以后，它不允许承受任何的拉力；
4. 气弹簧安装应尽可能避免在机械碰撞或无灰尘和油漆的位置。

产品名称	产品编号
迷你下翻门阻尼器	S011 81036

迷你上翻门气弹簧
The Mini Liftline

安装孔位置

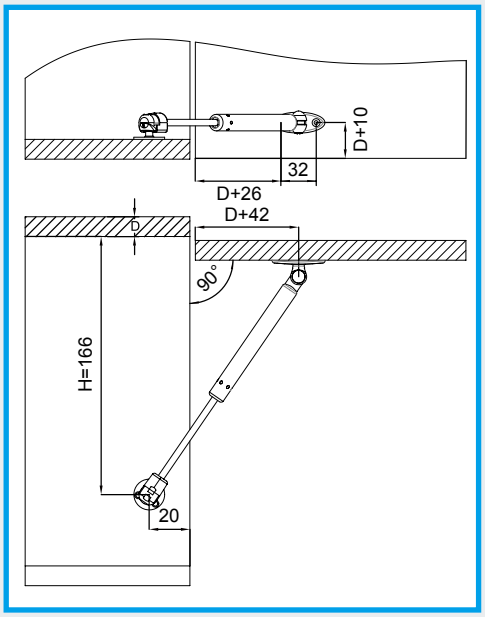

柜体选型表

柜门长度（mm）	400 ≤ W < 600				400 ≤ W < 600			
柜门高度（mm）	柜门重量（Kg）	数量	长度（mm）	力值（N）	柜门重量（Kg）	数量	长度（mm）	力值（N）
250	1.2-1.8	1	153	50	1.8-3.1	2	153	50
300	1.5-2.2	2	153	50	2.2-3.67	2	153	50

⚠ 备注：以上配对数据使用板材厚度为 18mm（密度约 680kg/m^3）。

⚠ 提示：
1. 气弹簧拉伸总长 154mm，开启角度 90°；
2. 安装图例中位置为建议安装位置，门板厚度 18mm;
A 尺寸：全盖 =32.5mm，半盖 =23.5mm。
具体情况请咨询苏世博公司

⚠ 注意事项：
1. 气弹簧可以安装任何位置，最佳的位置是让活塞杆朝下；
2. 气弹簧不允许承受任何的弯曲力，这将引起气封的受损；
3. 当气弹簧完全伸展开以后，它不允许承受任何的拉力；
4. 气弹簧安装应尽可能避免在机械碰撞或无灰尘和油漆的位置。

产品名称	产品编号
迷你上翻门气弹簧	S016 81823

主桌升降系统 Tatami-Varistand

翻转式释放按钮

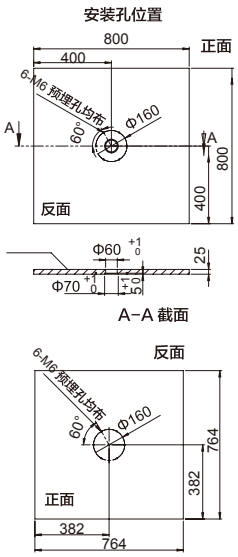

按压式按钮

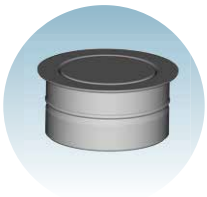

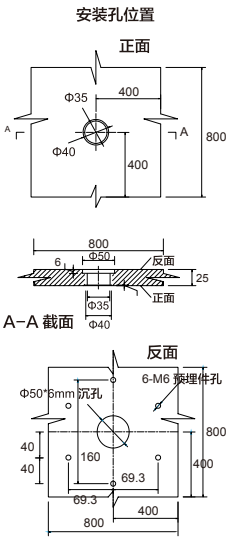

⚠ 提示：配 M6 预埋件，配 12 套 M6 平头丝。

适用于	榻榻米主桌桌面抬升
材质	特种铝
高度	418mm~708mm
安装方式	螺丝 + 钢制预埋件固定
表面处理	按钮镀铬抛光、主体灰色喷粉 Ral9006
包装数量	1 只 / 箱
标准配置	1 套按钮 1 个主体装置 1 份使用说明书

产品规格	产品编号
按压式按钮	S136 81005
翻转式释放按钮	S136 81013

⚠ 订购提醒：该产品可以定制。

柜体选型表

柜体选型要求：	
箱体内空	≥ 420mm
桌面重量	11 ± 0.5kg
桌面厚度	25mm
桌面尺寸	800*800mm

柜体安全阻尼器[标配]
Damping Box Standard model

安装孔位置

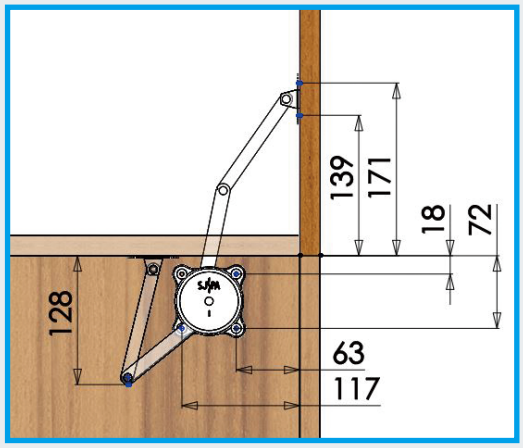

适 用 于 带木质盖板的箱柜
开启角度 约 90 度
材　　质 钢制，塑料
表面处理 镀镍
安装方式 螺丝固定
包装数量 1 只 / 盒 或 40 盒 / 箱
标准配置 1 只安全阻尼器
1 份安装说明（选配）

序号	规格	产品编号
1	Damping Box 3.0 L	S011 81023
2	Damping Box 4.0 L	S01181024
3	Damping Box 5.0 L	S01181025
4	Damping Box 3.0 R	S01181026
5	Damping Box 4.0 R	S01181027
6	Damping Box 5.0 R	S01181028

柜体选型表

门板宽度（mm） / 门板长度（mm）	300		350		400		450		500		550		600	
	数量	型号	数量	型号	数量	型号	数量	型号	数量	型号	数量	型号	数量	型号
500	1	3.0L/3.0R	1	3.0L/3.0R	1	4.0L/4.0R	1	4.0L/4.0R	1	5.0L/5.0R	1	5.0L/5.0R	2	4.0L/4.0R
550	1	3.0L/3.0R	1	3.0L/3.0R	1	4.0L/4.0R	1	4.0L/4.0R	1	5.0L/5.0R	1	5.0L/5.0R	2	4.0L/4.0R
600	1	3.0L/3.0R	1	4.0L/4.0R	1	4.0L/4.0R	1	5.0L/5.0R	1	5.0L/5.0R	2	4.0L/4.0R	2	4.0L/4.0R
650	1	3.0L/3.0R	1	4.0L/4.0R	1	4.0L/4.0R	1	5.0L/5.0R	1	5.0L/5.0R	2	4.0L/4.0R	2	4.0L/4.0R
700	1	3.0L/3.0R	1	4.0L/4.0R	1	4.0L/4.0R	1	5.0L/5.0R	1	5.0L/5.0R	2	4.0L/4.0R	2	4.0L/4.0R
750	1	3.0L/3.0R	1	4.0L/4.0R	1	4.0L/4.0R	1	5.0L/5.0R	2	4.0L/4.0R	2	4.0L/4.0R	2	4.0L/4.0R
800	1	4.0L/4.0R	1	4.0L/4.0R	1	5.0L/5.0R	1	5.0L/5.0R	2	4.0L/4.0R	2	4.0L/4.0R	2	5.0L/5.0R
850	1	4.0L/4.0R	1	4.0L/4.0R	1	5.0L/5.0R	1	5.0L/5.0R	2	4.0L/4.0R	2	4.0L/4.0R	2	5.0L/5.0R
900	1	4.0L/4.0R	1	4.0L/4.0R	1	5.0L/5.0R	2	4.0L/4.0R	2	4.0L/4.0R	2	4.0L/4.0R	2	5.0L/5.0R
950	1	4.0L/4.0R	1	4.0L/4.0R	1	5.0L/5.0R	2	4.0L/4.0R	2	4.0L/4.0R	2	5.0L/5.0R	2	5.0L/5.0R
1000	1	4.0L/4.0R	1	5.0L/5.0R	1	5.0L/5.0R	2	4.0L/4.0R	2	4.0L/4.0R	2	5.0L/5.0R	2	5.0L/5.0R
1050	1	4.0L/4.0R	1	5.0L/5.0R	1	5.0L/5.0R	2	4.0L/4.0R	2	4.0L/4.0R	2	5.0L/5.0R	2	5.0L/5.0R
1100	1	4.0L/4.0R	1	5.0L/5.0R	2	4.0L/4.0R	2	4.0L/4.0R	2	4.0L/4.0R	2	5.0L/5.0R	2	5.0L/5.0R
1150	1	4.0L/4.0R	1	5.0L/5.0R	2	4.0L/4.0R	2	4.0L/4.0R	2	5.0L/5.0R	2	5.0L/5.0R	2	5.0L/5.0R
1200	1	4.0L/4.0R	1	5.0L/5.0R	2	4.0L/4.0R	2	4.0L/4.0R	2	5.0L/5.0R	2	5.0L/5.0R	2	5.0L/5.0R

⚠ 备注：以上配对数据使用板材厚度为 18mm（密度约 680kg/m^3）。

柜体安全阻尼器[通配]
Damping Box Universal model

安装孔位置

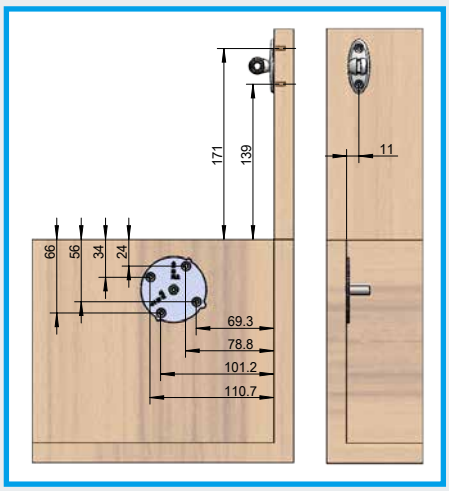

适 用 于 带木质盖板的箱柜
开启角度 约 90 度
材　　质 钢制，塑料
表面处理 镀镍
安装方式 螺丝固定
包装数量 1 只 / 盒 或 40 盒 / 箱
标准配置 1 只安全阻尼器
1 份安装说明（选配）

序号	品牌	产品名称	规格	南京 SUSPA P/N
1	德国 SUSPA	安全阻尼器 通配版	HD-DB2-4.0	S011 81046
2			HD-DB2-5.0	S011 81047

柜体选型表

	300		350		400		450		500		550		600	
	数量	型号	数量	型号	数量	型号	数量	型号	数量	型号	数量	型号	数量	型号
500	1	4.0	1	4.0	1	4.0	1	4.0	1	5.0	1	5.0	2	4.0
550	1	4.0	1	4.0	1	4.0	1	4.0	1	5.0	1	5.0	2	4.0
600	1	4.0	1	4.0	1	4.0	1	5.0	1	5.0	2	4.0	2	4.0
650	1	4.0	1	4.0	1	4.0	1	5.0	1	5.0	2	4.0	2	4.0
700	1	4.0	1	4.0	1	4.0	1	5.0	1	5.0	2	4.0	2	4.0
750	1	4.0	1	4.0	1	4.0	1	5.0	2	4.0	2	4.0	2	4.0
800	1	4.0	1	4.0	1	5.0	1	5.0	2	4.0	2	4.0	2	5.0
850	1	4.0	1	4.0	1	5.0	1	5.0	2	4.0	2	4.0	2	5.0
900	1	4.0	1	4.0	1	5.0	2	4.0	2	4.0	2	4.0	2	5.0
950	1	4.0	1	4.0	1	5.0	2	4.0	2	4.0	2	5.0	2	5.0
1000	1	4.0	1	5.0	1	5.0	2	4.0	2	4.0	2	5.0	2	5.0
1050	1	4.0	1	5.0	1	5.0	2	4.0	2	4.0	2	5.0	2	5.0
1100	1	4.0	1	5.0	2	4.0	2	4.0	2	4.0	2	5.0	2	5.0
1150	1	4.0	1	5.0	2	4.0	2	4.0	2	5.0	2	5.0	2	5.0
1200	1	4.0	1	5.0	2	4.0	2	4.0	2	5.0	2	5.0	2	5.0

⚠ 备注：以上配对数据使用板材厚度为 18mm（密度约 680kg/m^3）。

学习桌安全阻尼杆 Hydraulic Damper

尺寸与安装孔位置

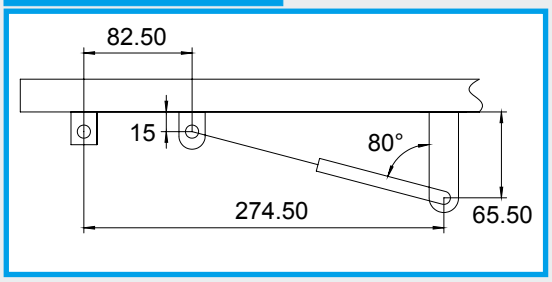

适用于	桌面缓降
开启角度	约 8 0 度
材质	钢制
安装方式	螺丝固定
表面处理	活塞杆镀铬抛光、缸筒灰色喷涂
包装数量	72 支 / 箱
标准配置	1 支阻尼杆 1 个包装塑料袋

选型表

选型要求：	
桌板重量	4.4~5.4 kg
桌板宽度	350~550 mm
桌面厚度	18~30 mm

型号系列	产品编号
HD15 Damper	S011 81016

⚠ 订购提醒：
阻尼杆两端接头不包含其中，需另外订购。
产品需配合多级铰链使用（如右图）。

电动双腿套装
Electric Lifting Column

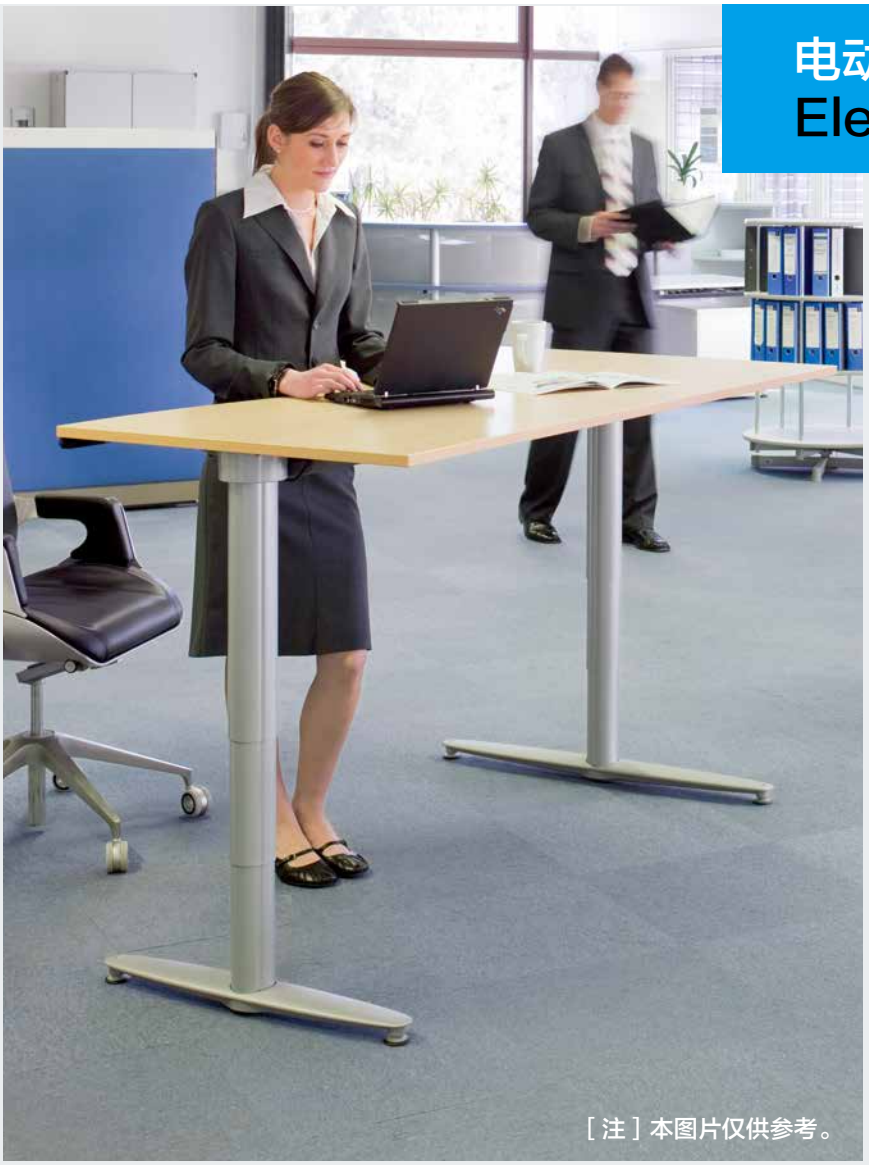
[注] 本图片仅供参考。

适 用 于 根据需要升降桌面高度

特　　点 1. 使用按键，高度位置可采用记忆功能进行编程设定。
2. 通过操作组件控制，L 型和 U 型桌面也同样适用。

承重性能 在均匀承载的情况下，每根端部支架可承受 50kg。

高度调节 570~1230mm

材　　质 钢制

安装方式 侧板螺丝固定

表面处理 银色 RAL9006 / 白色 RAL9003

包装数量 2 只 / 箱

标准配置 2 根电动升降腿
1 套控制操作组件（控制盒、电源线）
1 个豪华型控制开关（4 种记忆功能）

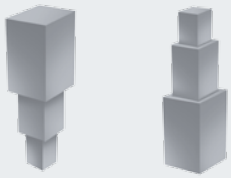

⚠ 提示：有 BTU、BTD 两种外观（如上图）。

产品名称	产品编号
ELS 电动双腿套装（BTU）	S104 10011A
ELS 电动双腿套装（BTD）	S104 10013A

气动桌面升降杆 Varistand

适用于	单腿桌面升降
直径	外管 75mm、内管 70mm
高度	625mm~1040mm
行程	415mm
材质	铝制
标配	OverRide 功能
桌面安装	12 孔的法兰盘螺丝固定
底部安装	法兰盘（法兰盘直径 58mm）
包装数量	1 只 / 箱
标准配置	1 套主体装置 1 根 280mm 长波登线 1 个手柄

表面处理	力值	底盘固定方式	产品编号
黑色 RAL9005	60N	平底	S136 81001
灰色 RAL9006	60N	平底	S136 81000
黑色 RAL9005	80N	平底	S136 81006

⚠ 订购提醒：
1. 根据客户需求，可以定制长度、力值、底盘固定方式。
2. 定制的行程最大 450mm。
3. 底盘固定方式：
   平底、锥形底（直径 55mm）。
4. 目前该产品系列有：镀铬、黑色、灰色三种颜色可选。

平底固定

锥底固定

全开式储物床气弹簧
Storage bed Liftline

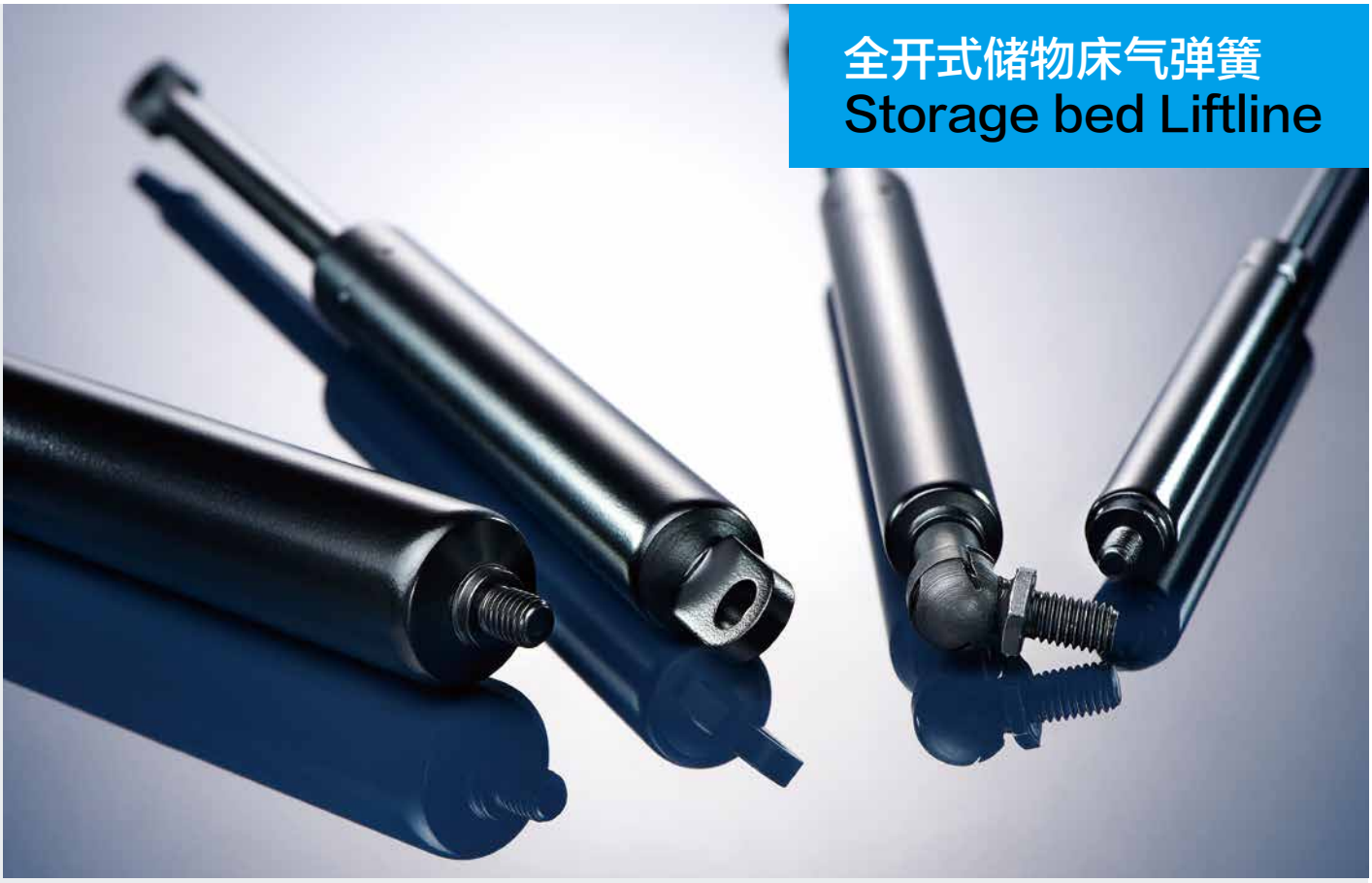

⚠ 提示：
1. 气弹簧活塞杆朝下
2. 排骨架重量 15kg~20kg

适 用 于 配合储物床、储物沙发等四连杆机构使用
材　　质 钢制
安装方式 螺丝固定
表面处理 黑色渗氮
包装数量 40 支 / 箱
标准配置 1 支气弹簧
1 个包装袋

床垫重量	产品规格	产品编号
15kg~25kg	600N	S016 81791
25kg~40kg	800N	S016 81792
40kg~60kg	900N	S016 81732
60kg~75kg	1000N	S016 81793
75kg~85kg	1200N	S016 81794

⚠ 订购提醒：
1. 该产品需要以 2 的倍数订购。
2. 该产品需要配备四连杆机构使用，四连杆机构需另外订购。
（见本册 Page 17）

全开式储物床四连杆机构
Integrated Four-Bar Hinge

安装尺寸(床侧板)

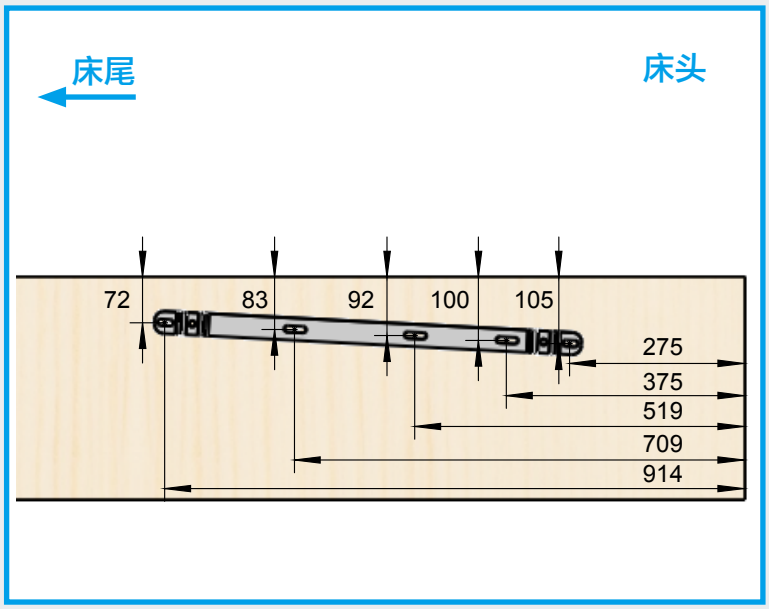

适 用 于	储物床、储物沙发等
开启角度	约 30 度
材　　质	钢制
安装方式	螺丝 + 钢制预埋件固定
表面处理	四连杆白色喷塑
包装数量	2 只 / 箱 (不含气弹簧)
标准配置	2 只四连杆机构 1 套螺丝组件

产品规格	产品编号
四连杆	S158 81009

⚠ 订购提醒：该套装不包含气弹簧，需另外订购。
(见本册 Page 16)

小蜻蜓轻松开关储物机构 Dragonfly

适用于	各规格储物床
单规格承重	40-80kg（含排骨架、床垫）0-50N
开启力	
关闭力	120-180N
材质	钢制
安装方式	螺丝 + 钢制预埋件固定
表面处理	四连杆白色喷塑
包装数量	2 只 / 箱
标准配置	2 只四连杆机构 1 套螺丝组件

产品特点

一款通配 一个规格气弹簧通配不同床垫重量

自动轻盈开启 根据不同床垫重量及排骨架承重情况，两只手指能轻松开启

轻柔关闭 轻轻松松关闭，不摔板

外观精美 流线型外观，镜面设计

双重安全防护 防意外弹起，防意外砸伤

定制产品 – 储物床四连杆系统
Customized product—Storage bed soft open & close system

2/3 储物床四连杆系统

特　点　节省空间，更符合人体工程学原理。
床架开启角度大，更易于物品频繁收纳。

⚠ 订购提醒：
1、提供翻床开启角度、床架尺寸、重量等重要信息。
2、提供安装孔位等信息，方便工程师进行测算。

侧翻储物床四连杆系统

特　点　增加储物空间，解决储物床贴边开启问题。

⚠ 订购提醒：
1、提供翻床开启角度、床架尺寸、重量等重要信息。
2、提供安装孔位等信息，方便工程师进行测算。

儿童侧翻床连杆系统

特　点　适用于办公室、保姆间、酒店临时休息之用。

⚠ 订购提醒：
1、提供壁床床架尺寸、床垫重量等重要信息。
2、明确壁床关闭辅助力值等信息。
3、提供床架图纸等信息，方便工程师进行测算。

定制产品 – 重型升降系统
Customized Product – Movotec

简述：

Movotec 产品系列是由 SUSPA 美国公司研发，100% 美国原厂生产。为了满足中国客户定制化需求，特别推出“一对一”私人定制服务。

Movotec 产品系列具有卓越的密封技术，有助于产品一直在顶峰工作状态，无需后期维护也可实现多年完美运作。

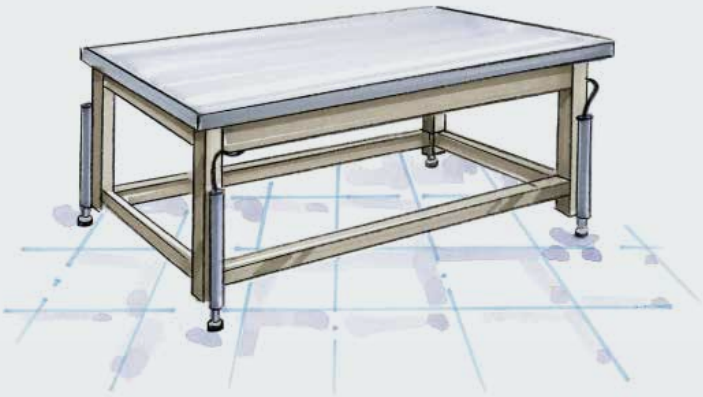

⚠ 提示：重型升降系统在收缩时，每支气缸至少需要 12kg 的重力。

支撑负重	12~907kg
气缸数量	1~8 根
单向作用	通过手摇或电机驱动实现抬升，而下降由自身重力完成。
材　　质	气缸：氧化铝外管、黄铜内管 其他：橡胶、塑料等
驱动方式	手摇式、电机式
工作温度	0~46° C
使用寿命	10000 次

手摇式驱动系统

电机式驱动系统

定制产品 – 触碰反弹式气弹簧
Customized Product – Touch Lift

简述：

Touch Lift 产品是一款具有类似圆珠笔锁定功能的气弹簧。由德国 SUSPA 公司设计研发，100% 德国生产。

尺寸

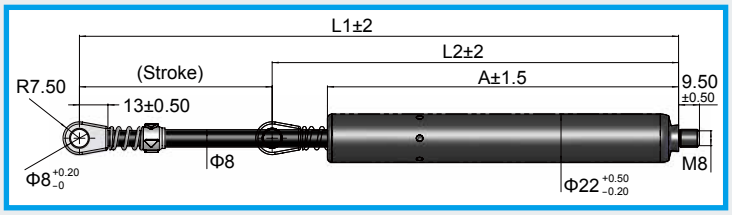

行程 mm	L1 长度 mm	L2 长度 mm	A 长度 mm	产品编号
150	398	248	223	S016 15067
200	501	301	276	S016 15068
250	613	363	338	S016 15069
300	714	414	489	S016 15070
350	818	468	443	S016 15071
400	920	520	495	S016 15072
450	1,008	558	533	S016 15073

适 用 于 厨房刀具收纳柜、沙发柜、办公桌屏幕升降等
材　　质 钢制
表面处理 黑色渗氮
锁定方式 类似圆珠笔锁定
触碰按下，即可锁定。
再次按下，解锁弹起。

⚠ 定制提醒：定制时需提供长度、行程、力值、接头类型等信息。

定制产品 – 可锁气弹簧
Customized Product – Varilock

简述：

Varilock 可锁气弹簧系列是一种液压气动协同作用的调节元器件。SUSPA 公司针对客户需求，提供系统性解决方案，使我们的客户简化采购流程，从而减少供应环节，节约成本，并优化产品设计。

适 用 于 桌板倾斜角度调节、高度调节、椅背调角等
材　　质 钢制
表面处理 黑色渗氮
核心技术 内置阀门设计
锁定类型 刚性锁定、弹性锁定
工作温度 -25° C ~ 60° C

⚠ 定制提醒：
1、定制时需要提供长度、行程、力值接头类型等信息。
2、如需特殊要求，请与工程师事先说明。

可锁气弹簧技术参数
Varilock – Technical parameters

弹性锁定

参数	EL1	EL2
释放顶针	活塞杆端	
锁定方式	弹性	
压缩方向最大力（N）	6,500	10,000
弹出方向最大力（N）	3,500	7,000
缸筒直径（mm）	22	28
活塞杆直径（mm）	10	
不含接头最小安装长度（mm）	2× 行程 + 70	
行程 C（mm）	10 ~ 339	10 ~ 450
接头	定制	
释放装置	定制	
弹力 F_1（mm）	80 ~ 800	80 ~ 1,000
弹力变化系数（F_2/ F_1）	<1.25	<1.2
释放力（N）	0.25 × F_1	
最短释放行程（mm）	<0.5	
常规释放行程（mm）	2.5 ≤ x ≤ 3.5	
建议安装位置	活塞向下安装	
允许工作温度	-20℃ ~ + 60℃	
允许存储温度	-20℃ ~ + 80℃	

刚性锁定

参数	HY1	HY3	HY4	HY6	VOB18-1
释放顶针	活塞杆端				缸筒端
锁定方式	延展方向刚性锁定		压缩方向刚性锁定		
压缩方向最大力（N）	3.6 × F_1 / 6,500	5.8 × F_1 / 10,000	10,000	1,200	3,000
弹出方向最大力（N）	3,500	7,500	4.8 × F_1 / 7,000	1.6 × F_1	1.5 × F_1
缸筒直径（mm）	22	28			
活塞杆直径（mm）	10				
不含接头最小安装长度（mm）	2.6× 行程 + 76	2.4× 行程 + 76	2.6× 行程 + 85	2× 行程 + 110	2× 行程 + 90
行程 C（mm）	10 ~ 300	10 ~ 450	10 ~ 300	10 ~ 450	20 ~ 300
接头	定制				
释放装置	定制				
弹力 F_1（mm）	80 ~ 800	80 ~ 1,000		70 ~ 400	150 ~ 1,000
弹力变化系数（F_2/ F_1）	<1.6	<1.5	<1.6	<1.6	<1.7
释放力（N）	0.25 × F_1				0.4 × F_1
最短释放行程（mm）	<0.5				-
常规释放行程（mm）	2.5 ≤ x ≤ 3.5				
建议安装位置	随意	随意	活塞向下安装	随意	活塞向下安装
允许工作温度	-20℃ ~ + 60℃			-10℃ ~ + 60℃	-20℃ ~ + 60℃
允许存储温度	-20℃ ~ + 80℃				

Expert for Flipping Hinge System in Furniture
German Brand, 65 Years Experience

联系方式：

苏世博（南京）减振系统有限公司

地址：江苏省南京市江宁区清水亭西路2号
（百家湖街道科技产业园）A 区 13 栋
Tel ：+86 25 52727058
Fax：+86 25 52727068

www.suspa.com

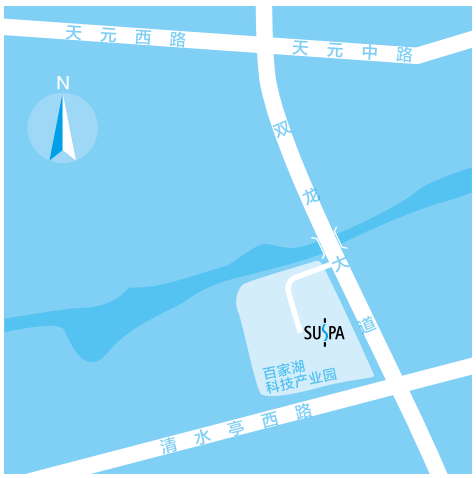

版本号：20180317