Bolt-On:
Système de levage en kit d'adaptation

Corner Leg:
Système de levage avec pieds profilés

ATU:
Système de levage pour tables à deux pieds

Movotec Lift Systems

Système hydraulique de levage

Movotec „Bolt-On“

BoltOn: Un système performant en kit d'adaptation pour le réglage de la hauteur

Les systèmes Bolt-On sont les systèmes les plus répandus de la gamme Movotec. Ces systèmes vous permettront de transformer une station de travail statique en station de travail dynamique, réglable en hauteur., en raccordant les pieds/cylindres à la structure existante.
Ces systèmes ont quatre pieds réglables Bolt-On et sont disponibles avec pompe manuelle ou électrique.

Chaque système comprend:

- Système manuel ou système électrique
- Un à quatre cylindres Bolt-On
- Deux tuyaux de 2,5 m et deux tuyaux de 3 m
- Pieds caoutchouc pour chaque cylindre
- Clips, attaches, gabarits de perçage
- Notice d'emploi

Les systèmes Bolt-On sont directement utilisables, expédiés complètement montés et prêt à l'installation.

Système manuel

Système électrique

Modèles disponibles pour systèmes à quatre pieds

		Référence				
Charge maximale (kg)	Course d'ajustement* (mm)	système manuel	système électrique**	avec pompe	avec cylindres (4x)	Longueur tuyaux
340	150	MLS-00001	MLS-00009E	Q4809	CB415	2 x 2,5 m 2 x 3,0 m
	200	MLS-00002	MLS-00010E	Q4812	CB420	
	300	MLS-00003	MLS-00011E	Q4818	CB431	
	400	MLS-00004	MLS-00012E	Q4824	CB440	
454	150	MLS-00005	MLS-00013E	Q4612	CB415	
	200	MLS-00006	MLS-00014E	Q4615	CB420	
	300	MLS-00007	MLS-00015E	Q4623	CB431	
	400	MLS-00008	MLS-00016E	Q4631	CB440	
590	150	MLS-00080	MLS-00084E	Q4615	CB615	
	230	MLS-00081	MLS-00085E	Q4623	CB631	
	300	MLS-00082	MLS-00086E	Q4631	CB631	
	393	MLS-00083	MLS-00087E	Q4639	CB640	

** La course d'ajustement est réduite de 6-8mm pour les systèmes électriques*
*** 230V (tension 120V disponible sur demande)*

Corner Leg: Système de levage avec pieds profilés

Les systèmes Corner Leg sont fournis avec des profilés standards en aluminium de 40-45 mm afin de permettre un assemblage rapide et aisé pour le réglage en hauteur d'une table ou d'un espace de travail.
Les systèmes Corner Leg sont disponibles en réglage manuel ou électrique.

Chaque système comprend:

- Système manuel ou système électrique
- Quatre cylindres Corner Leg
- Deux tuyaux de 2,5 m et deux tuyaux de 3 m
- Quatre pieds caoutchouc
- Quatre profilés aluminium
- Notice d'emploi

Les systèmes Corner Leg sont directement utilisables, expédiés complètement montés et prêt à l'installation.

Coupe d'un profilé aluminium

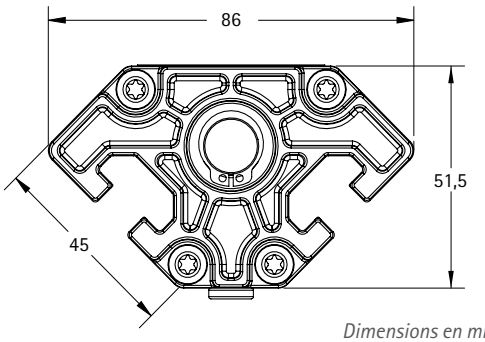

Dimensions en mm

Modèles disponibles

Charge maximale (kg)	Course d'ajustement* (mm)	Référence		avec pompe	avec cylindres (4x)
		système manuel	système électrique**		
340	150	MLS-00040	MLS-00048	Q4809	CL450 (150)
	200	MLS-00041	MLS-00049	Q4812	CL450 (200)
	300	MLS-00042	MLS-00050	Q4818	CL450 (300)
	400	MLS-00043	MLS-00051	Q4824	CL450 (400)

** La course d'ajustement est réduite de 6-8mm pour les systèmes électriques*
*** 230V (tension 120V disponible sur demande)*

Movotec System ATU

ATU: Système de réglage en hauteur pour une table à deux pieds

Le système Movotec ATU est une structure qui permet le levage de tables équipées de deux pieds. Selon la taille du plateau, différentes dimensions de traverses sont disponibles chez SUSPA. La course d'ajustement peut être de 200 mm ou 300 mm.

Le système Movotec ATU est une structure modulaire composée de:

1. Système Movotec de réglage en hauteur

- par manivelle 1 ou avec moteur électrique 2
- avec deux pieds latéraux télescopiques en profilé aluminium (ATU) 3

2. Kit de montage comprenant

- 2x supports plateau, 1x traverse
- 2x embases avec pieds caoutchouc

Modèles disponibles

Charge maximale (kg)	Course d'ajustement* (mm)	Länge eingefahren (mm)	Référence système manuel	Référence système électrique**
226	200	500	MLS-00060	MLS-00064
	300	600	MLS-00061	MLS-00065

** La course d'ajustement est réduite de 6-8mm pour les systèmes électriques*
*** 230V (tension 120V disponible sur demande)*

Largeur de la traverse	Reférence
800 mm	D44-00033
1.000 mm	D44-00034
1.200 mm	D44-00035

Choisissez votre kit de montage correspondant à la dimension de votre station de travail selon la largeur de la traverse: 800 mm, 1.000 mm ou 1.200 mm.

SUSPA GmbH

Industriestr. 12-14
90518 Altdorf
Allemagne

Téléphone +49 9187 930 355
Téléfax +49 9187 930 311

E-Mail infoindustry@de.suspa.com
Internet www.suspa.com

Sata Sarl

7, rue d'Uberach
Zone Industrielle
Schweighouse sur Moder
67500 Haguenau
France

Téléphone +33 (3) 88 06 40 10
Téléfax +33 (3) 88 06 40 19

E-Mail info@sata-bg.com
Internet www.sata-bg.com

SUSPA

www.suspa.com