SUSPA

ELS3 Réglage électrique de la hauteur

des postes de travail assis/debout

Système modulaire flexible pour les postes de travail assis/debout

Le système modulaire ELS3 permet de construire quatre structures de bureaux différentes. Elles impressionnent par leur conception robuste, leur souplesse d'utilisation et leur facilité de montage. Les structures de bureaux ont été spécialement développées pour la série de colonnes ajustables ELS3 et peuvent être équipées de différentes colonnes ajustables (voir pages 4 et 5), de commandes et télécommandes (voir pages 10 et 11).

VariFrame

traverse réglable

page 6

FixFrame

traverse fixe en cinq dimensions

page 7

Structure Bench

pour les bureaux face à face (Bench)

page 8

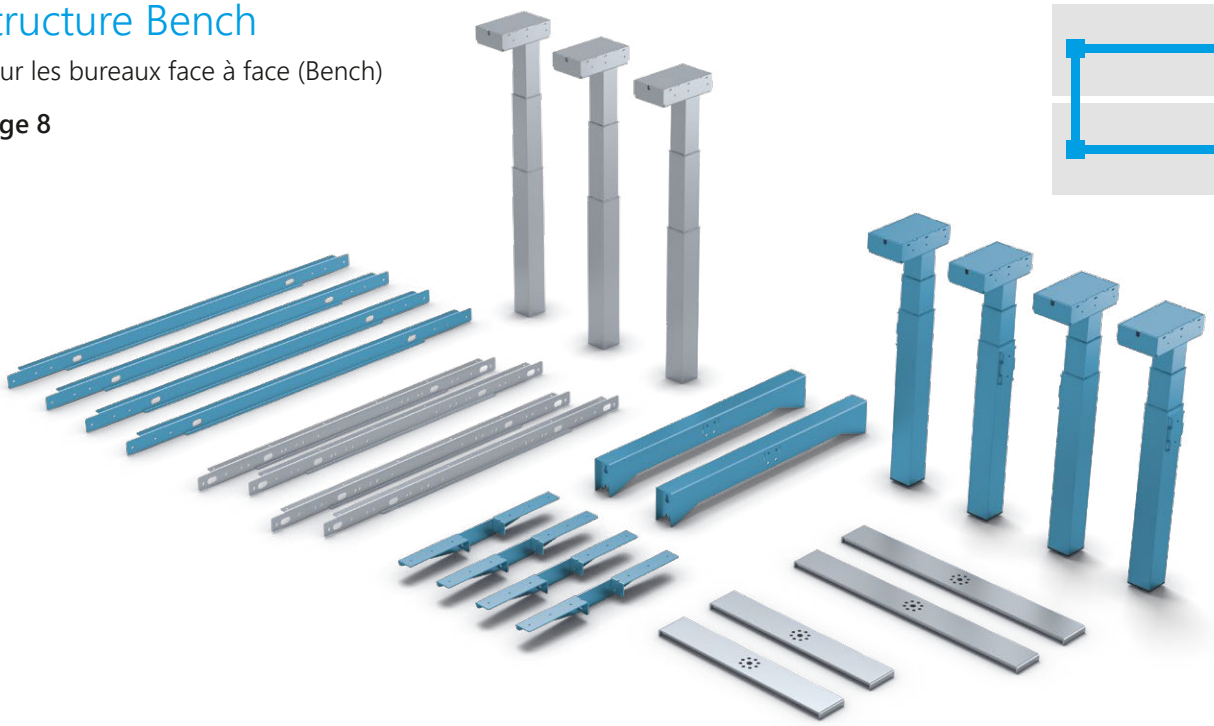

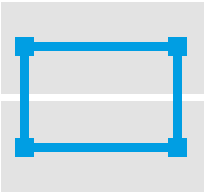

Structure trois pieds

pour les bureaux en angle

page 9

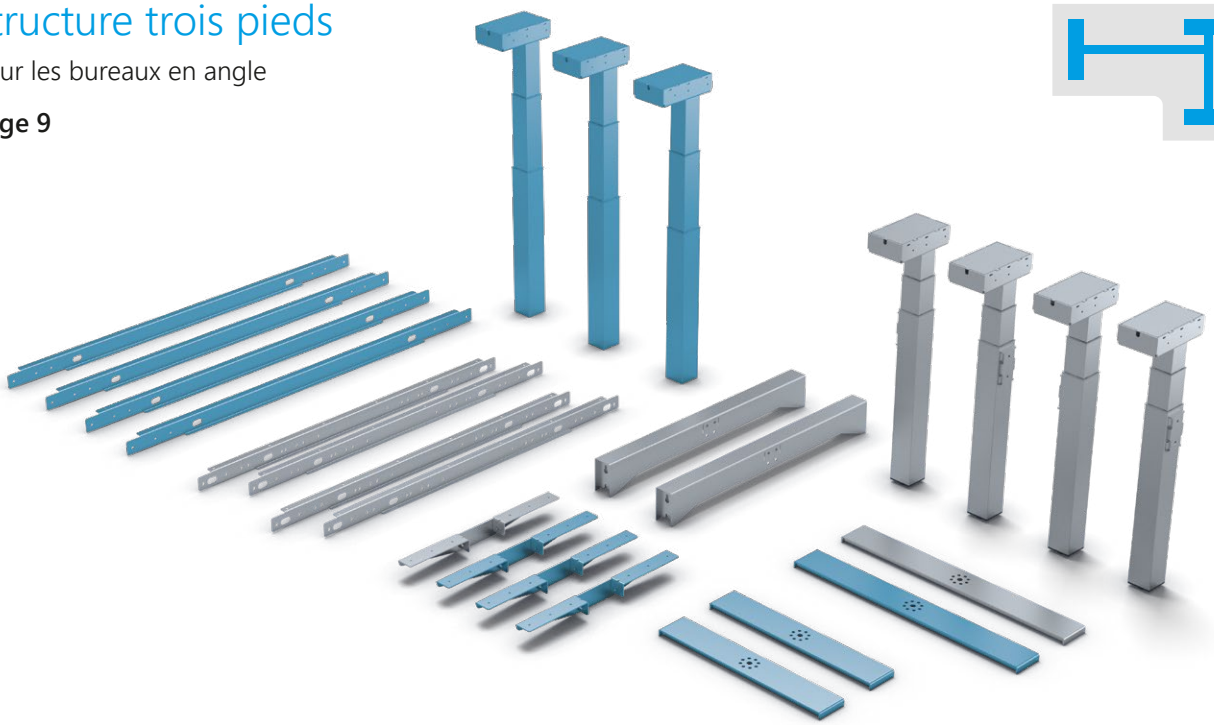

ELS3 Colonnes de levage électriques en un coup d'oeil

Avec les colonnes ajustables électriques ELS3 de SUSPA, vous pouvez facilement changer votre position de travail de la position assise à la position debout. Ces colonnes ont un design élégant, un mouvement silencieux (<48dB) et une longue plage de réglage. Tous les systèmes ELS ont la possibilité d'avoir une détection de collision, qui arrêtera automatiquement le système si un obstacle est détecté.

Version carrée de la colonne

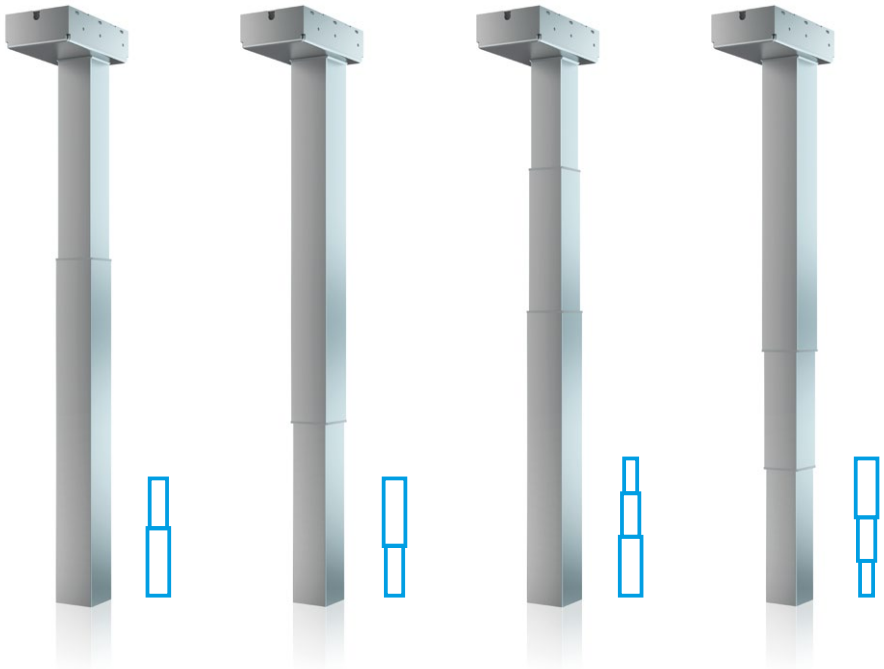

Nom du modèle		ELS3-500S-BTD-Q	ELS3-500S-BTU-Q	ELS3-650-BTD-Q	ELS3-650-BTU-Q
Profilé		Version carrée			
Position du grand tube		Big Tube Down (BTD)	Big Tube Up (BTU)	Big Tube Down (BTD)	Big Tube Up (BTU)
Matériau		Profilé en acier			
Couleur		Gris argenté RAL 9006 / Blanc RAL 9003 / Noir RAL 9005 / Graphite similaire à RAL 7024			autres couleurs disponibles sur demande
Design		Télescopique à un étage	Télescopique à un étage	Télescopique à deux étages	Télescopique à deux étages
Longueur comprimée		650 mm	650 mm	565 mm	565 mm
Plage d'ajustement (course)		500 mm	500 mm	650 mm	650 mm
Longueur déployée		1.150 mm	1.150 mm	1.215 mm	1.215 mm
Charge max.	avec contrôleur SMARTneo	60 kg/par pied	60 kg/par pied	60 kg/par pied	60 kg/par pied
	avec contrôleur COMPACT	-	-	60 kg/par pied	60 kg/par pied
Vitesse d'ajustement		35 mm/s	35 mm/s	38 mm/s	38 mm/s
Dimension de la colonne	haut	65 x 65 mm	70 x 70 mm	60 x 60 mm	70 x 70 mm
	milieu	-	-	65 x 65 mm	65 x 65 mm
	bas	70 x 70 mm	65 x 65 mm	70 x 70 mm	60 x 60 mm
Dimensions de l'enveloppe du moteur / haut		202 x 120 x 55 mm			
Fixation de la base du pied		4 x M8			

Autres couleurs disponibles sur demande

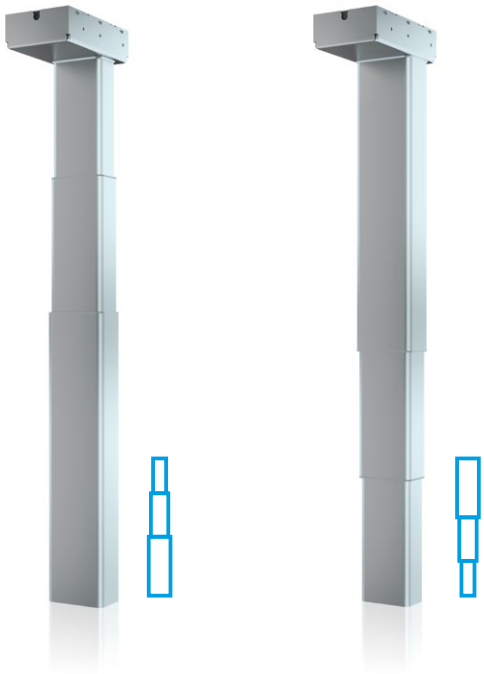

Version rectangulaire de la colonne

Nom du modèle		ELS3-650-BTD-RE	ELS3-650-BTU-RE
Profilé		Version rectangle	
Position du grand tube		Big Tube Down (BTD)	Big Tube Up (BTU)
Matériau		Profilé en acier	
Couleur		Gris argenté RAL 9006 / Blanc RAL 9003	Noir RAL 9005 / Graphite similaire à RAL 7024 / autres couleurs disponibles sur demande
Design		Télescopique à deux étages	Télescopique à deux étages
Longueur comprimée		565 mm	565 mm
Plage d'ajustement (course)		650 mm	650 mm
Longueur déployée		1.215 mm	1.215 mm
Charge max.	avec contrôleur SMARTneo	60 kg/par pied	60 kg/par pied
	avec contrôleur COMPACT	60 kg/par pied	60 kg/par pied
Vitesse d'ajustement		38 mm/s	38 mm/s
Dimension de la colonne	haut	95 x 55 mm	107 x 67 mm
	milieu	101 x 61 mm	101 x 61 mm
	bas	107 x 67 mm	95 x 55 mm
Dimensions de l'enveloppe du moteur / haut		202 x 120 x 55 mm	
Fixation de la base du pied		4 x M8	

Structures de bureaux ajustables en hauteur

VariFrame

La structure de bureau VariFrame est munie d'une traverse ajustable à différentes tailles de plateaux.

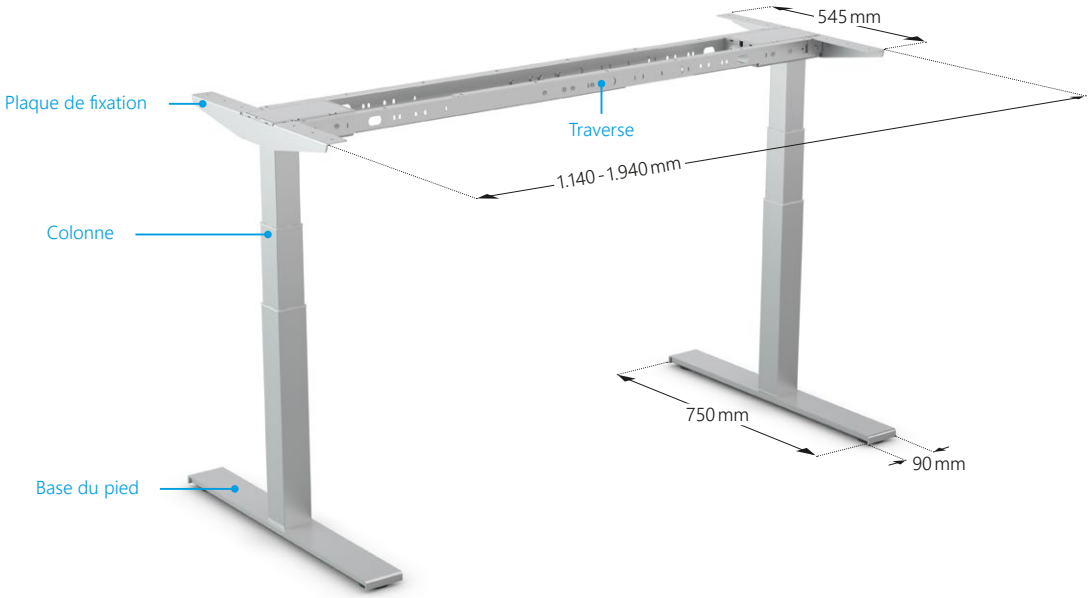

Nom du modèle		Cadre de base de la table VariFrame
Couleur		Gris argenté RAL 9006 / Blanc RAL 9003 / Noir RAL 9005 / Graphite similaire à RAL 7024
Traverse	longueur	En deux parties, longueur du cadre réglable de 1.140 mm à 1.940 mm
Dimensions du plateau	longueur profondeur	1.200 - 2.000 mm 700 - 800 mm
Matériau		Profilé en acier
Plaque de fixation	longueur	545 mm
Plage d'ajustement (course) jusqu'au sommet du cadre		ELS3-500S: 680 - 1.180 mm ELS3-650: 595 - 1.245 mm
Charge maximale sur la structure		100 kg
Vitesse d'ajustement		ELS3-500S: 35 mm/s ELS3-650: 38 mm/s
Accessoires		Vis, pieds réglables
Pour les colonnes		Peut être combiné avec toutes les colonnes SUSPA
Base du pied	longueur profondeur hauteur	750 mm 90 mm 30 mm

FixFrame

La structure de bureau Fixframe est munie d'une traverse de taille fixe, disponible en cinq dimension.

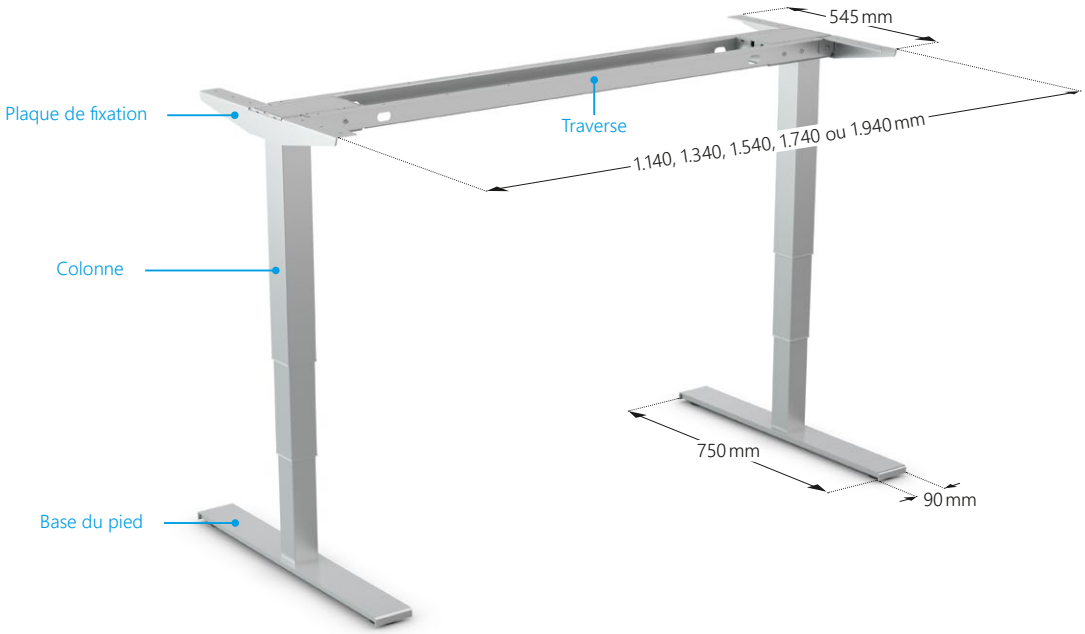

Nom du modèle		Cadre de base de la table FixFrame
Couleur		Gris argenté RAL 9006 / Blanc RAL 9003 / Noir RAL 9005 / Graphite similaire à RAL 7024
Traverse	longueur	1.140 mm, 1.340 mm, 1.540 mm, 1.740 mm, 1.940 mm
Dimensions du plateau	longueur profondeur	1.200 mm, 1.400 mm, 1.600 mm, 1.800 mm, 2.000 mm 700 - 800 mm
Matériau		Profilé en acier
Plaque de fixation	longueur	545 mm
Plage d'ajustement (course) jusqu'au sommet du cadre		ELS3-500S: 680 - 1.180 mm ELS3-650: 595 - 1.245 mm
Charge maximale sur la structure		100 kg
Vitesse d'ajustement		ELS3-500S: 35 mm/s ELS3-650: 38 mm/s
Accessoires		Vis, pieds réglables
Pour les colonnes		Peut être combiné avec toutes les colonnes SUSPA
Base du pied	longueur profondeur hauteur	750 mm 90 mm 30 mm

Structures de bureaux ajustables en hauteur

pour les postes face à face

Pour les postes de travail en face à face, nous proposons une structure de bureau complète adaptée aux plateaux de 1 200 à 2 000 mm. Avec cette solution «Bench», vous optimisez l'utilisation de l'espace de votre bureau.

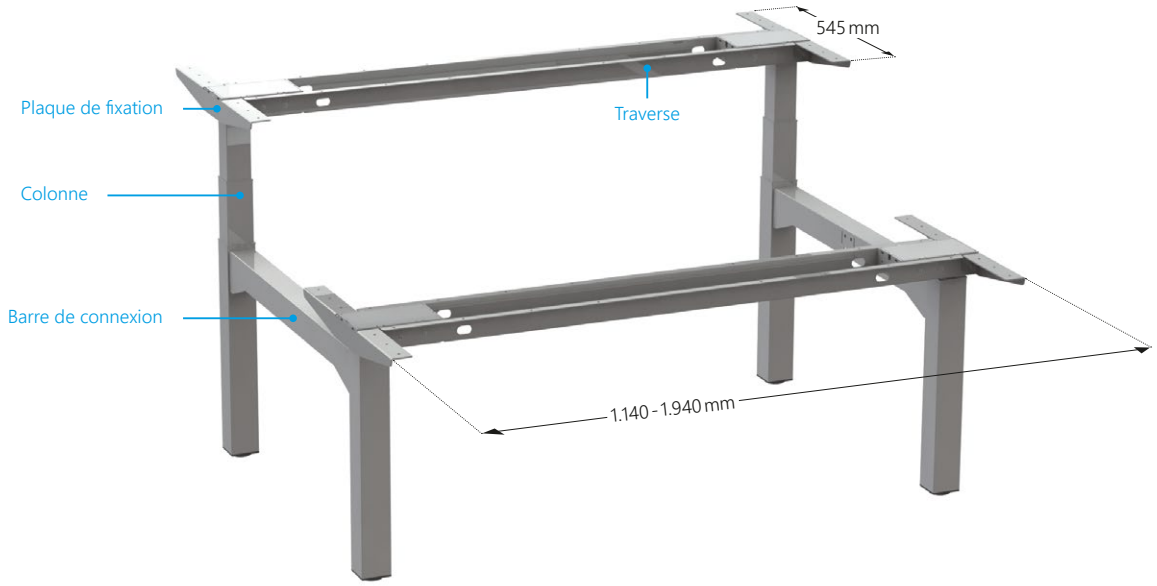

Nom du modèle		Cadre de base de la table Bench
Couleur		Gris argenté RAL 9006 / Blanc RAL 9003 / Noir RAL 9005 / Graphite similaire à RAL 7024
Traverse	longueur	Voir VariFrame ou FixFrame, pages 6 et 7
Dimensions du plateau	longueur profondeur	1.200 mm, 1.400 mm, 1.600 mm, 1.800 mm, 2.000 mm 700 - 800 mm
Matériau		Profilé en acier
Plaque de fixation	longueur	545 mm
Plage d'ajustement (course) jusqu'au sommet du cadre		606 - 1.256 mm
Accessoires		Vis, bouchons d'expansion avec pieds coulissants réglables
Pour les colonnes		Pour toutes les colonnes de levage carrées BTD (Big Tube Down)

pour les bureaux d'angle

Notre structure de bureau à trois pieds offre un très grand espace de travail pour les bureaux d'angle.

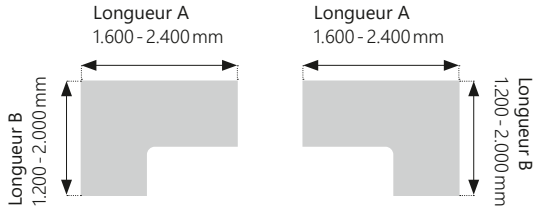

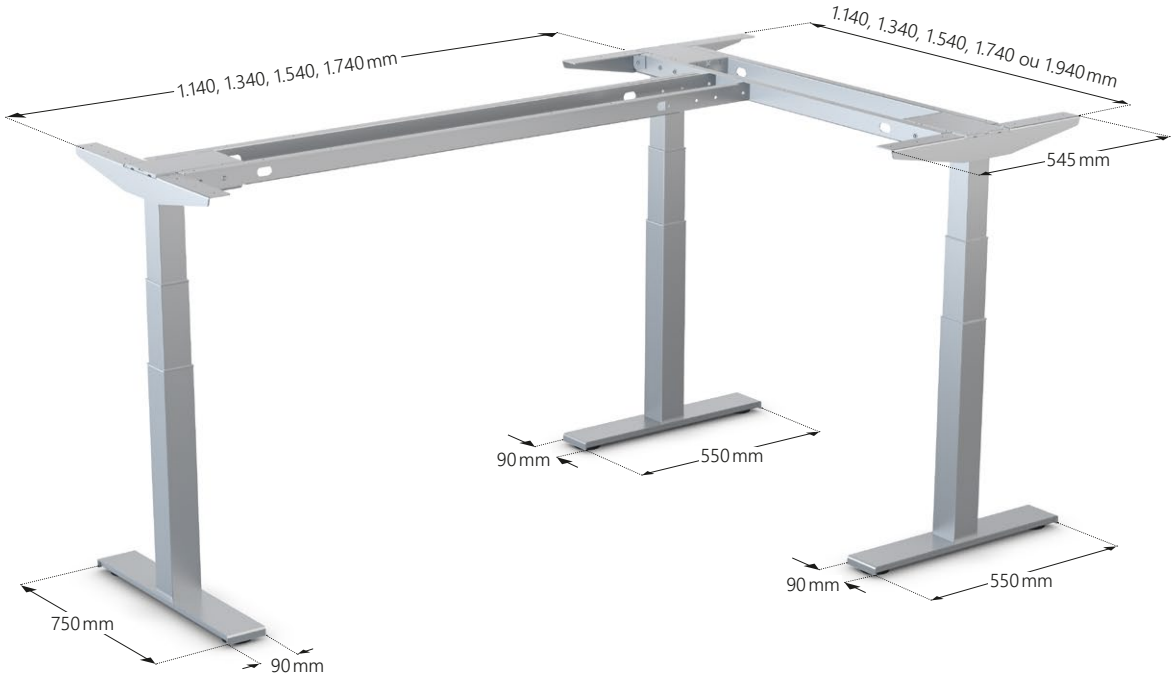

Nom du modèle		Table base frame corner desk
Couleur		Gris argenté RAL 9006 / Blanc RAL 9003 / Noir RAL 9005 / Graphite similaire à RAL 7024
Traverse	longueur	Une traverse fixe : 1.140 mm, 1.340 mm, 1.540 mm, 1.740 mm, 1.940 mm Traverse réglable : 1.140 mm - 1.940 mm
Dimensions du plateau		Voir le pictogramme ci-dessus
Matériau		Profilé en acier
Plaque de fixation (3 pièces)	longueur	545 mm
Plage d'ajustement (course) jusqu'au sommet du cadre		ELS3-500S: 680 - 1.180 mm ELS3-650: 595 - 1.245 mm
Charge maximale sur la structure		150 kg
Vitesse d'ajustement		ELS3-500S: 35 mm/s ELS3-650: 38 mm/s
Accessoires		Vis, pieds réglables
Pour les colonnes		Peut être combiné avec toutes les colonnes SUSPA
Base du pied	longueur profondeur hauteur	1x 750 mm und 2 x 550 mm 90 mm 30 mm

Accessoires et télécommandes

Accessoires

Les boîtiers de commande très efficaces sont plats et compacts. En combinaison avec les télécommandes, ils garantissent un fonctionnement fiable et économique des bureaux.

Contrôleur SMARTneo

- Faible consommation d'énergie en veille : 0,1 W
- Démarrage et arrêt progressifs (Soft-Start et Soft-Stop)
- Capteur de collision intégré à haute sensibilité (barrière optique)
- Logiciel anticollision intégré
- Poids : 312 g
- Dimensions : 188 x 85 x 35 mm
- Contrôleurs disponibles pour les tensions européennes et américaines
- Tension d'alimentation
  EU : 207 - 253 V / 50 - 60 Hz, États-Unis : 90 - 127 V / 50 - 60 Hz
- Tension nominale
  EU : 220 - 240 VAC / 50 Hz, États-Unis : 100 - 120 VAC / 60 Hz
- Tension de sortie : 240 VA (2-pattes) 24 V DC
- Temps de fonctionnement 10 % à charge maximale (1 min / 9 min)
- Possibilité de mémoriser deux positions avec une télécommande basique

Contrôleur COMPACT

- Faible consommation d'énergie en veille : ≤0,3 W
- Démarrage et arrêt progressifs (Soft-Start et Soft-Stop)
- Protection contre les surcharges
- Poids : 418 g / 523 g (contrôleur bureaux 3 pieds)
- Dimensions : 264 x 103 x 37 mm
- Contrôleurs disponibles pour les tensions européennes et américaines
- Tension d'alimentation
  EU : 207 - 253 V / 50 - 60 Hz, États-Unis : 90 - 127 V / 50 - 60 Hz
- Tension nominale :
  EU : 230 V / 50 Hz, États-Unis : 120 V / 60 Hz
- Tension de sortie : 288 VA (2-pattes) 24 V DC /
  360 VA (3-pattes) 24 V DC
- Temps de fonctionnement : 10 % à charge maximale (1 min / 9 min)
- Détecteur de collision à capteur externe possible avec LogicConnector

Communication et connectivité LOGIClink

LOGIClink fournit la connectivité et le contrôle, permettant la communication et la personnalisation de l'environnement de travail de l'utilisateur.

Câble d'alimentation

disponible pour les boîtiers de contrôle
COMPACT et SMART pour différents pays

Télécommandes

Nous fournissons des solutions pour une installation sous le bureau ou intégrée au plateau. De la simple télécommande avec fonction Haut / Bas à la télécommande confort avec quatre fonctions de mémoire et d'affichage - tous les éléments opérationnels convainquent par leur design et leur utilisation agréable.

Télécommande Haut / Bas HSM-OD-2-LD

Télécommande à mémoire HSU-C-FL-LD-SM

Télécommande Haut / Bas TOUCHbasic DN

Télécommande intégrée à mémoire TOUCHinlay

Ergonomie sur le lieu de travail

SUSPA s'est imposé comme l'un des principaux fournisseurs de systèmes électriques de réglage de la hauteur des postes de travail assis/debout. Ces dernières années, le thème de l'ergonomie sur le lieu de travail a également pris une importance croissante dans les entreprises.

Comme les problèmes de dos dus au manque de mouvement sont de plus en plus fréquents, on prend de plus en plus conscience que non seulement le bien-être personnel en souffre, mais que l'absentéisme cause également d'énormes dommages économiques.

Le moyen le plus efficace de contrer l'absence de mouvement dans le bureau est d'utiliser des postes de travail assis/debout.

SUSPA GmbH

Industriestr. 12-14
90518 Altdorf
Allemagne

Téléphone +49 9187 930 0
Fax +49 9187 930 311

infoindustry@de.suspa.com
www.suspa.com

www.suspa.com

Les informations contenues dans ce catalogue de produits sont sujettes à modification.

08/2021